stay connected

IO-Link / analog converter

Multi AI U / I, M12, straight

Art.No.: 5000-00501-1300001
무게: 0.045
원산지: DE
모델 명칭: IOL AI-U/I-V2-MULT-PAR

AI Multi U/I, M12
16Bit, IP65/67, IO-Link V1.1, Class A

제품 링크

일러스트

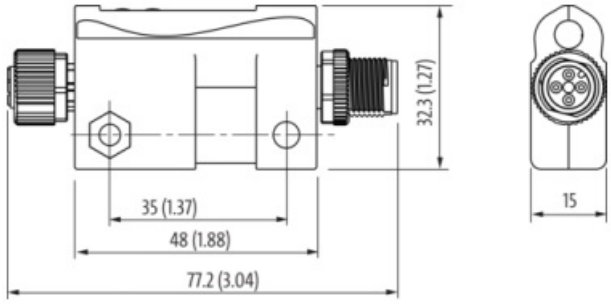

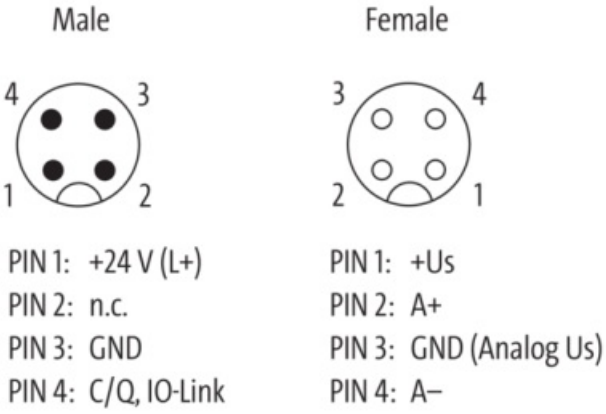

실제 제품은 이미지와 다를 수 있습니다.

제품자료

URL Webshop	https://shop.murrelektronik.com/5000-00501-1300001
GTIN	4048879588294
ECLASS-6.0	27242601
ECLASS-6.1	27242602

이 데이터 시트에 포함된 정보는 최대한의 주의로 작성되었습니다.
2025-07-02

ECLASS-7.0	27242602
ECLASS-7.1	27242602
ECLASS-8.0	27242602
ECLASS-8.1	27242602
ECLASS-9.0	27242602
ECLASS-9.1	27242602
ECLASS-10.0.1	27242602
ECLASS-10.1	27242602
ECLASS-11.0	27242602
ECLASS-11.1	27242602
ECLASS-12.0	27242602
ECLASS-13.0	27242602
ECLASS-14.0	27242602
ETIM-5.0	EC001596
ETIM-6.0	EC001596
ETIM-7.0	EC001596
ETIM-8.0	EC001596
EAN	4048879588294
전기 데이터 | 공급	
Norm operating voltage	EN 61131-2
DC 작동 전압	24 V
최소 DC 작동 전압	18 V
최대 DC 작동 전압	30 V
DC US 작동 전압	24 V
최대 소비 전력	19 mA
전기 데이터 | 입력	
최대 전류 용량	0.2 A
프로세스 데이터 평균 필터(매개변수화 가능)	yes
아날로그 입력부 최대 변환 시간	5 ms
산업 통신 | IO-Link	
Port Class	A
IO-Link Revision ID	V1.1
IO-Link transmission rate	COM2 (38.4 kbit/s)
IO-Link 입력 프로세스 데이터 길이	2 Bytes
IO-Link 최소 주기 시간	2.3 ms
진단	
단락 진단	yes
과부하 진단	yes
온도 모니터링	yes
IO-Link를 통한 진단	yes
LED를 통한 진단	yes
LED 디스플레이	Ethernet 연결/데이터 트래픽
IO-Link Events	하한선, 상한선, 전원 공급 과전압
장치 보호 | 전기	
보호 등급(EN IEC 60529)	IP67, IP65
역 극성 보호	yes
과전압 보호	yes
센서 정원 공급 단락 보호	yes
회생 부하에 대한 저항	yes
기계 데이터 | 재료 데이터	
재질 하우징	플라스틱
기계 데이터 | 조립 데이터	

높이	32.3 mm
너비	77.2 mm
깊이	15 mm
환경 특성 | 기후	
최저 작동 온도	-30 °C
최고 작동 온도	70 °C
최저 보관 온도	-40 °C
최고 보관 온도	85 °C
연결 유형 2	
연결 유형 1	AI
연결 유형 2	IO-Link AI
Family construction form	M12
핀의 수	4
코딩	A
Gender	female
접점 캐리어 색상	검정색
PIN 1	+ US
PIN 2	A +
PIN 3	0 V (Analog US)
PIN 4	A -
Family construction form	M12
핀의 수	4
코딩	A
Gender	male
접점 캐리어 색상	검정색
PIN 1	24 V DC (L +)
PIN 2	n.c.
PIN 3	0 V (L -)
PIN 4	C / Q / IO-Link

Murrelektronik GmbH | Grabenstraße 29 | 71570 Oppenweiler | Fon +49 (71 91) 47-0 | Fax +49 (71 91) 47-491000 | shop@murrelektronik.com | shop.murrelektronik.com