SUPPRESSOR FOR CONTACTORS

Diode combination, 24 VDC, 75 W

Artigo Nº: 26073
Peso: 0.026
País de origem: CZ
Designação do modelo: LG - ADZ 24

24 V DC
Diodo/Diodo Z
Para outras configurações e tensões, entre em contato.

Link do produto

Ilustração

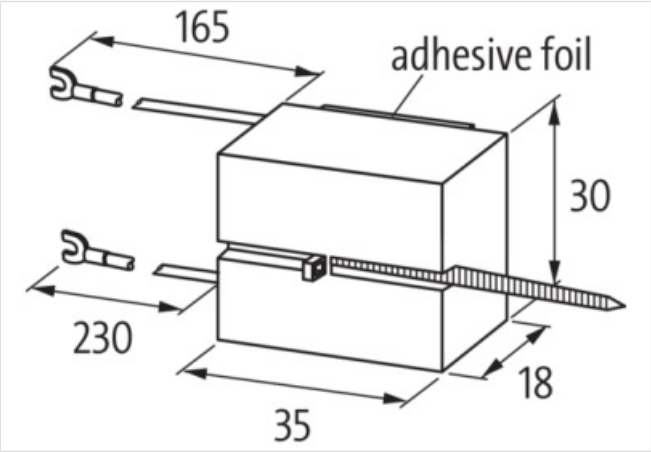

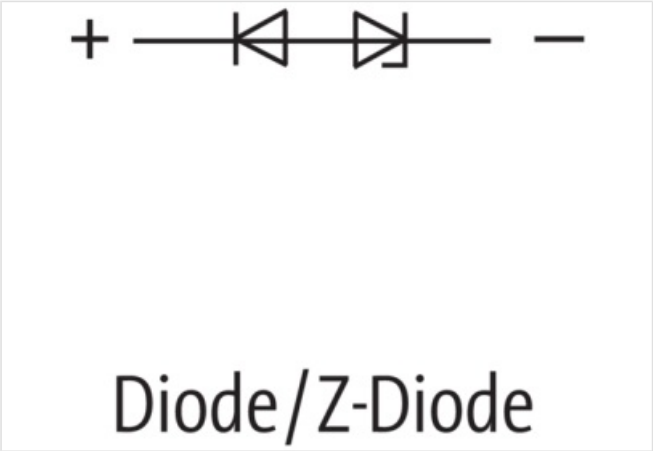

Produto pode diferir da imagem

Dados comerciais

URL Webshop	https://shop.murrelektronik.com/26073
GTIN	4048879018449
ECLASS-6.0	27371013
ECLASS-6.1	27371013

As informações contidas nesta folha de dados foram elaboradas com o máximo cuidado.
A falta de integridade, exatidão e atualização das informações é considerada negligência grave. versão: 09/07/2025

ECLASS-7.0	27371013
ECLASS-7.1	27371013
ECLASS-8.0	27371013
ECLASS-8.1	27371013
ECLASS-9.0	27371013
ECLASS-9.1	27371013
ECLASS-10.0.1	27371013
ECLASS-10.1	27371013
ECLASS-11.0	27371013
ECLASS-11.1	27371013
ECLASS-12.0	27371013
ECLASS-13.0	27371013
ECLASS-14.0	27371013
ETIM-5.0	EC002498
ETIM-6.0	EC002498
ETIM-7.0	EC002498
ETIM-8.0	EC002498
EAN	4048879018449
Dados técnicos | Dados elétricos	
Filtro	1.5× UN
Potência de retenção máx.	75 W
Dados elétricos | Entrada	
Tensão de entrada CC mín	12 V
Tensão de entrada CC máx.	30 V
Instalação | Conexão	
Connection information	cabos partidos auto protegidos
Proteção do equipamento | Meios	
Flame resistance	dificilmente inflamável
Dados mecânico | Dados do material	
Material Encapsul.	Plástico
Classe de inflamabilidade carcaça (UL94)	V-0
Dados mecânico | Dados de montagem	
Altura	35 mm
Largura	30 mm
Profundidade	18 mm
Condições ambientais | Climático	
Temperatura de serviço mín.	-20 °C
Temperatura de serviço máx.	70 °C

As informações contidas nesta folha de dados foram elaboradas com o máximo cuidado.
A falta de integridade, exatidão e atualização das informações é considerada negligência grave. versão: 09/07/2025