MURR ELEKTRONIK
stay connected

MOTOR SUPPRESSOR

Varistor, 3x690VAC/20kW

3× 690 V AC
VDR
Suppressors for other voltages, frequencies, and motor ratings available on request. Do not use RC motor suppressors with frequency inverters.

Link do produto

Ilustração

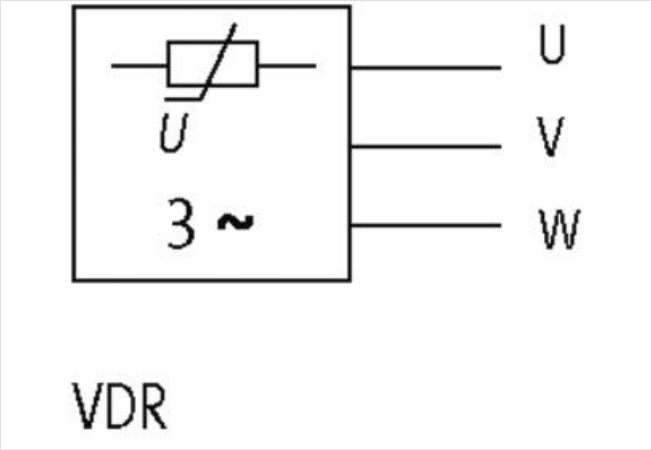

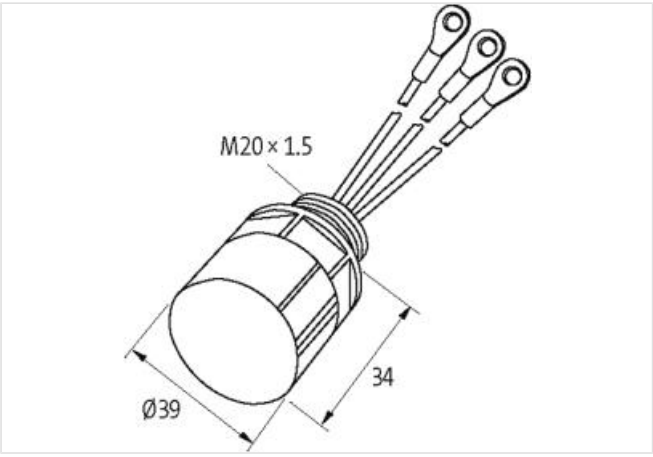

Produto pode diferir da imagem

Dados comerciais

ECLASS-6.0	27371013
ECLASS-6.1	27371013
ECLASS-7.0	27371013
ECLASS-8.0	27371013
ECLASS-9.0	27371013
ECLASS-10.1	27371013

As informações contidas nesta folha de dados foram elaboradas com o máximo cuidado.
A falta de integridade, exatidão e atualização das informações é considerada negligência grave. versão: 20/04/2024

ECLASS-11.1	27371013
ECLASS-12.0	27371013
ETIM-5.0	EC000197
Classificação fiscal	85363010
GTIN	4048879019064
Quantidade por embalagem	1
Electrical data | Supply	
Power frequency	10 ... 400 Hz
Electrical data | Input	
Input voltage AC	690 V
Installation	
Connection cross section max.	1 mm²
Installation | Connection	
Connection information	Single strands
Length single strands	150 mm
Ring terminals	M6isolated
Device protection | Media	
Flame resistance	flame retardant
Mechanical data | Material data	
Combustibility class housing (UL94)	V-0
Material housing	Plastic
Material potting compound	2-component epoxy
Mechanical data | Mounting data	
Mounting method	inserted
Suitable for mounting type	Motorklemmkasten
Height	39 mm
Width	39 mm
Depth	44 mm
Environmental characteristics | Climatic	
Operating temperature min.	-20 °C
Operating temperature max.	60 °C

As informações contidas nesta folha de dados foram elaboradas com o máximo cuidado.
A falta de integridade, exatidão e atualização das informações é considerada negligência grave. versão: 20/04/2024