MURR ELEKTRONIK
stay connected

MOTOR SUPPRESSOR

Varistor, 3x575VAC/10kW

Artigo Nº: 23145
Peso: 0.075
País de origem: CZ
Designação do modelo: RC 3 RG-575/10-M20 X 1,5 M6

3× 575 V AC
VDR
com passa-muro (M20×1.5 mm)
Supressores para outras tensões, frequências e classificações de motores estão disponíveis sob encomenda Não utilize supressores de motores RC com inversores de frequência.

Link do produto

Ilustração

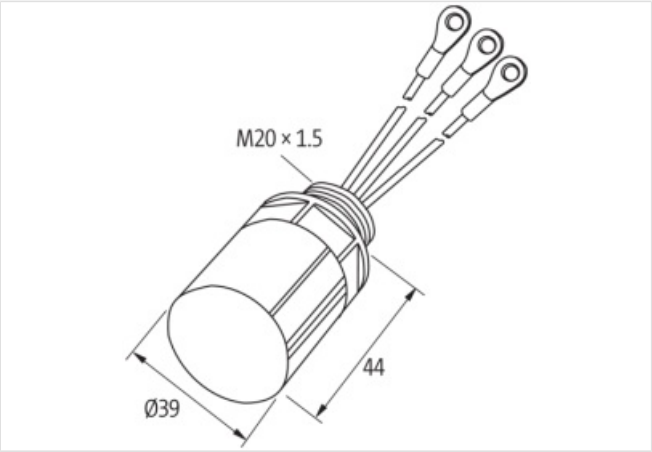

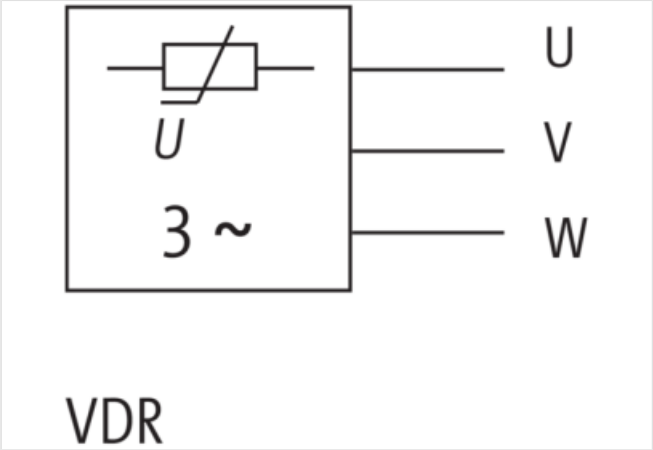

Produto pode diferir da imagem

Dados comerciais

URL Webshop	https://shop.murrelektronik.com/23145
GTIN	4048879019101

As informações contidas nesta folha de dados foram elaboradas com o máximo cuidado.
A falta de integridade, exatidão e atualização das informações é considerada negligência grave. versão: 05/07/2025

ECLASS-6.0	27371013
ECLASS-6.1	27371013
ECLASS-7.0	27371013
ECLASS-7.1	27371013
ECLASS-8.0	27371013
ECLASS-8.1	27371013
ECLASS-9.0	27371013
ECLASS-9.1	27371013
ECLASS-10.0.1	27371013
ECLASS-10.1	27371013
ECLASS-11.0	27371013
ECLASS-11.1	27371013
ECLASS-12.0	27371013
ECLASS-13.0	27371013
ECLASS-14.0	27371013
ETIM-5.0	EC000683
ETIM-6.0	EC000683
ETIM-7.0	EC000683
ETIM-8.0	EC000683
EAN	4048879019101
Dados elétricos | Entrada	
Tensão de entrada CA	575 V
Dados técnicos | Instalação	
Seção de conexão máx.	1 mm²
Instalação | Conexão	
Terminais olhal	M6, isolado
Comprimento fios individuais	150 mm
Connection information	Fios individuais
Proteção do equipamento | Meios	
Flame resistance	dificilmente inflamável
Dados mecânico | Dados do material	
Material Encapsul.	Plástico
Classe de inflamabilidade carcaça (UL94)	V-0
Material massa de fundição	Epóxi de 2 componentes
Dados mecânico | Dados de montagem	
Altura	39 mm
Largura	39 mm
Profundidade	44 mm
Método de montagem	inserido
Suitable for mounting type	Motorklemmkasten
Condições ambientais | Climático	
Temperatura de serviço mín.	-20 °C
Temperatura de serviço máx.	60 °C

As informações contidas nesta folha de dados foram elaboradas com o máximo cuidado.
A falta de integridade, exatidão e atualização das informações é considerada negligência grave. versão: 05/07/2025