stay connected

MEF EMC-FILTER 1-PHASE 2-STAGE

I:16A U:250 VAC/300 VDC snap on

Artigo Nº: 10466
Peso: 0.317
País de origem: IT
Designação do modelo: MEF 1/2 SY 16A T

Corrente: 16 A
montado em trilho
Curvas de atenuação sob encomenda.
contra interferência simétrica

Link do produto

Ilustração

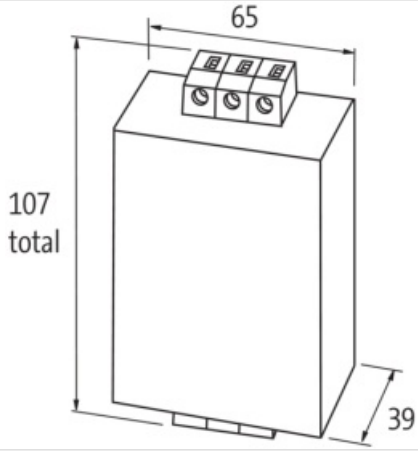

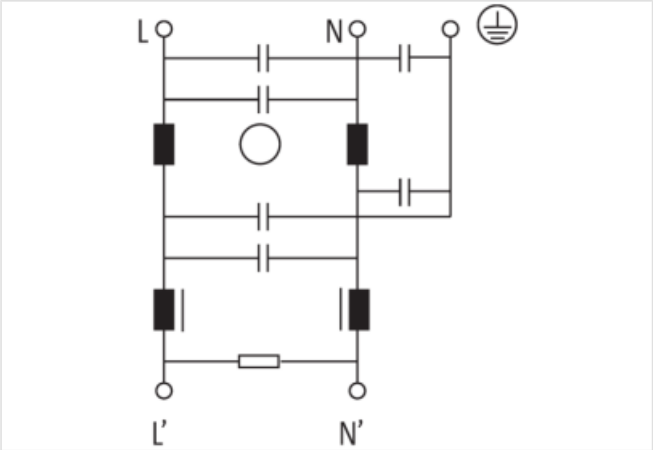

Produto pode diferir da imagem

Dados comerciais

URL Webshop	https://shop.murrelektronik.com/10466
GTIN	4048879029339

As informações contidas nesta folha de dados foram elaboradas com o máximo cuidado.
A falta de integridade, exatidão e atualização das informações é considerada negligência grave. versão: 14/07/2025

Adequado para área de aplicação	Fontes de Alimentação, Aparelhos com elevadas taxas de repetição dos processos de comutação, Controle do ângulo de fase, Alimentação de motores universais, após transformadores
Adequado para tipo de falha	perturbações simétricas
ECLASS-6.0	27130806
ECLASS-6.1	27420201
ECLASS-7.0	27420290
ECLASS-7.1	27420290
ECLASS-8.0	27420290
ECLASS-8.1	27420290
ECLASS-9.0	27420208
ECLASS-9.1	27420290
ECLASS-10.0.1	27420290
ECLASS-10.1	27420208
ECLASS-11.0	27420290
ECLASS-11.1	27420208
ECLASS-12.0	27420208
ECLASS-13.0	27420290
ECLASS-14.0	27420290
ETIM-5.0	EC002498
ETIM-6.0	EC002498
ETIM-7.0	EC002498
ETIM-8.0	EC002498
EAN	4048879029339
Dados técnicos | Dados elétricos	
Corrente de descarga máx.	5 mA @ 250 V AC, 50 Hz
Dados elétricos | Alimentação	
Frequência de rede	50 ... 60 Hz
Tensão de serviço CA máx.	250 V
Tensão de serviço CC máx.	300 V
Dados elétricos | Saída	
Corrente sobrecarga	18× (IN t) max. 0.5 ms; 1.5× (IN t) max. 1 min. (1× por hora)
Dados técnicos | Instalação	
Seção de conexão unifilar mín.	0.2 mm²
Seção de conexão unifilar máx.	6 mm²
Seção de conexão fios múltiplos/finos mín.	0.2 mm²
Seção de conexão fios múltiplos/finos máx.	4 mm²
Número AWG unifilar mín.	24
Número AWG unifilar máx.	9
Número AWG fios múltiplos/finos mín.	24
Número AWG fios múltiplos/finos máx.	11
Proteção do equipamento | Elétrico	
Tensão de teste de isolamento L-N	2.7 kV
Tensão de teste de isolamento L-L	2.1 kV
Duration insulation test voltage	2 s
Dados mecânico | Dados de montagem	
Altura	107 mm
Largura	56 mm
Profundidade	39 mm
Método de montagem	geschnappt
Suitable for mounting type	Trilho portador TH35, (EN 60715)
Condições ambientais | Climático	
Categoria ambiental (EN IEC 60068-1)	25/085/21

As informações contidas nesta folha de dados foram elaboradas com o máximo cuidado.
A falta de integridade, exatidão e atualização das informações é considerada negligência grave. versão: 14/07/2025

Tipo de conexão 3	
Family construction form	borne
Nº de polos	1
Gender	female
Cor suporte de contatos	verde/amarelo
Conexão	Bornes de parafuso SK
PIN 1	PE
Family construction form	borne
Nº de polos	2
Cor suporte de contatos	cinza
Conexão	Bornes de parafuso SK
PIN 1	L
PIN 2	N
Family construction form	borne
Nº de polos	2
Cor suporte de contatos	cinza
Conexão	Bornes de parafuso SK
PIN 1	L'
PIN 2	N'

As informações contidas nesta folha de dados foram elaboradas com o máximo cuidado.
A falta de integridade, exatidão e atualização das informações é considerada negligência grave. versão: 14/07/2025