stay connected

Mico Pro PS 5-100-240/24

IN: 90 - 265VAC OUT: 24-28V/5ADC

INPUT: 90...265 V AC
OUTPUT: 24...28 V DC
Strom: 5 A
Konfigurieren Sie Ihr Mico Pro® online:
START

Netzausfallüberbrückung min.
min. 20 ms (115 V AC); min. 65 ms (230 V AC)

Link zum Produkt

Abbildungen

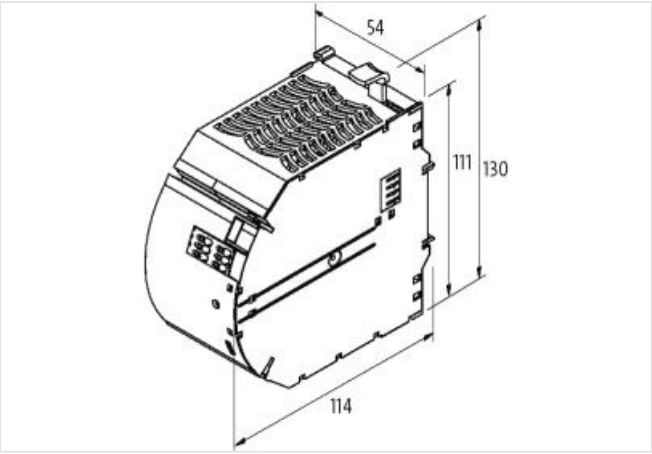

Abbildung stellvertretend

Kaufmännische Daten

ECLASS-6.0	27141901
ECLASS-6.1	27049002
ECLASS-7.0	27049002
ECLASS-8.0	27049002
ECLASS-9.0	27040701
ECLASS-10.1	27040701
ECLASS-11.1	27040701
ECLASS-12.0	27040701
ETIM-5.0	EC001440
GTIN	4048879695664
Verpackungseinheit	1
Zolltarifnummer	85044083

Elektrische Daten

Parallelschaltbarkeit	nein
Reihenschaltung	nein
Sicherheitsgrad	SELV

Elektrische Daten | Versorgung

Die in diesem Produkt-PDF enthaltenen Angaben wurden mit der größtmöglichen Sorgfalt erarbeitet.
Für Richtigkeit, Vollständigkeit und Aktualität ist die Haftung auf grobes Verschulden begrenzt. Stand: 21.05.2024

Netzfrequenz	50 ... 60 Hz
Elektrische Daten | Eingang	
Absicherung Primärseite intern	3,15 A
CTRL-Eingangsspannung Steuereingänge High min.	9 V
CTRL-Eingangsspannung Steuereingänge High max.	30 V
CTRL-Signal	ON/OFF
Charakteristik Vorsicherung	Träge
Eingangsspannung 1 AC	115 V
Eingangsspannung 2 AC	230 V
Eingangsspannung AC min.	90 V
Eingangsspannung AC max.	265 V
Eingangsstrom bei Eingangsspannung 1 AC	1,1 A
Eingangsstrom bei Eingangsspannung 2 AC	2,3 A
Einschaltstromstoß max.	30 A
ON-Eingangsspannung Steuereingänge min.	9 V
ON-Eingangsspannung Steuereingänge max.	30 V
ON-Impulslänge Steuereingänge High min.	120 ms
Wirkungsgrad	89,4 % @ 115 V AC, 90,8 % @ 230 V AC
Elektrische Daten | Ausgang	
Ausgangsspannung DC	24 V
Ausgangsspannung DC min.	24 V
Ausgangsspannung DC max.	28 V
Ausgangsspannung einstellbar	ja
Ausgangsstrom	5 A
Restwelligkeit effektiv max.	15 mV
Schaltspannung AC max.	30 V
Schaltspannung DC max.	30 V
Spikes (s-s) max.	230 mV
Installation | Anschluss	
Anschlussart	Push-In Federkraftklemmen
Geräteschutz | Elektrisch	
Schutzart (EN IEC 60529)	IP20
Überlastschutz Ausgang	ja
Kurzschlussschutz Ausgang	ja
Übertemperaturschutz Ausgang	ja
Mechanische Daten | Montagedaten	
Befestigungsart	geschnappt
Geeignet für Befestigungsart	Tragschiene TH35, (EN 60715)
Höhe	130 mm
Breite	54 mm
Tiefe	114 mm
Umgebungseigenschaften | Klimatisch	
Betriebstemperatur min.	-25 °C
Betriebstemperatur max.	55 °C
Lagertemperatur min.	-40 °C
Lagertemperatur max.	85 °C
Relative Luftfeuchtigkeit min. (Betrieb)	5 %
Relative Luftfeuchtigkeit max. (Betrieb)	95 % keine Kondensation
Konformität	
Produktstandard	IEC 61010-2-201

Die in diesem Produkt-PDF enthaltenen Angaben wurden mit der größtmöglichen Sorgfalt erarbeitet.
Für Richtigkeit, Vollständigkeit und Aktualität ist die Haftung auf grobes Verschulden begrenzt. Stand: 21.05.2024

EMV	EN 61000-3-2
Niederspannungsrichtlinie	EN 61204-3

Die in diesem Produkt-PDF enthaltenen Angaben wurden mit der größtmöglichen Sorgfalt erarbeitet.
Für Richtigkeit, Vollständigkeit und Aktualität ist die Haftung auf grobes Verschulden begrenzt. Stand: 21.05.2024