stay connected

Adapter M12 Bu. 0° X-kod. / RJ45 0°

8-pol., geschirmt, CAT6A

Adapter
M12 – RJ45
Buchse gerade – Buchse gerade
8-polig
X-kodiert
Gigabit
Ethernet CAT6A
geschirmt
Überwurfmutter

Link zum Produkt

Abbildungen

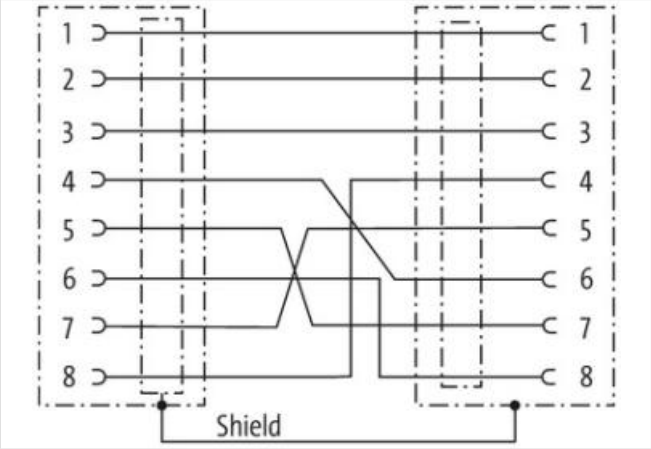

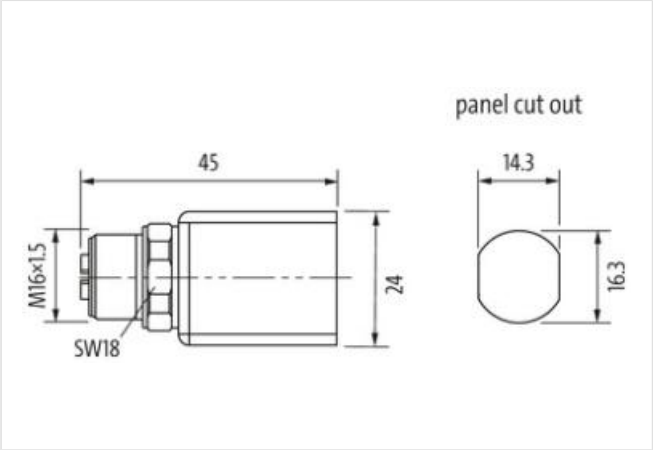

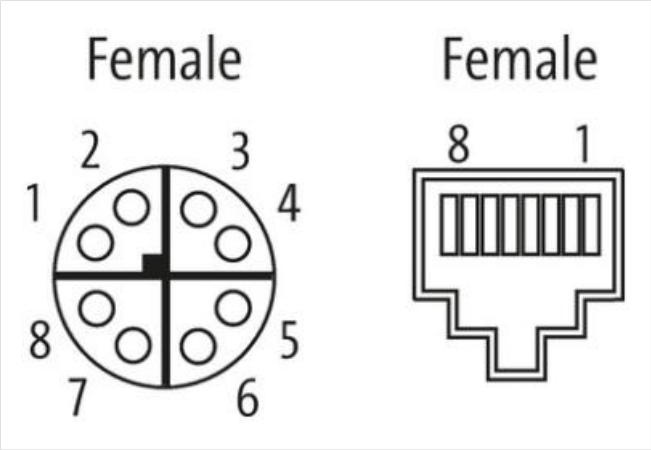

Abbildung stellvertretend

Seite 1	
Familie-Bauform	M12
Kodierung	X

Kaufmännische Daten	
ECLASS-6.0	27143423
ECLASS-6.1	27279221
ECLASS-7.0	27440104

Die in diesem Produkt-PDF enthaltenen Angaben wurden mit der größtmöglichen Sorgfalt erarbeitet.
Für Richtigkeit, Vollständigkeit und Aktualität ist die Haftung auf grobes Verschulden begrenzt. Stand: 09.05.2024

ECLASS-8.0	27440104
ECLASS-9.0	27440106
ECLASS-10.1	27440106
ECLASS-11.1	27440106
ECLASS-12.0	27440106
ETIM-5.0	EC002640
GTIN	4048879699402
Verpackungseinheit	1
Zolltarifnummer	85366990
Elektrische Daten | Versorgung	
Betriebsstrom max.	1,75 A
Industrielle Kommunikation	
Unterstütztes Protokoll	Ethernet
Übertragungsparameter	CAT6A
Installation | Anschluss	
Schlüsselweite	SW18
Wichtige Installationshinweise	
Hinweis zur Zugentlastung	Schützen Sie die Steckverbinder durch geeignete Maßnahmen vor mechanischen Lasten, z.B. durch die Verwendung von Kabelbindern.
Hinweis zum Biegeradius	**ACHTUNG:** Beachten Sie beim Verlegen von Leitungen die zulässigen Biegeradien, da durch zu große Biegekräfte die IP-Schutzart gefährdet werden kann.

Die in diesem Produkt-PDF enthaltenen Angaben wurden mit der größtmöglichen Sorgfalt erarbeitet.
Für Richtigkeit, Vollständigkeit und Aktualität ist die Haftung auf grobes Verschulden begrenzt. Stand: 09.05.2024