stay connected

Modlight Illumix Slim Line C8W

LED Maschinenleuchte, IP54, 24VDC, 2xM8 Anschluss

Modlight Illumix Slim Line C
8 W
erweiterbar

Link zum Produkt

Abbildungen

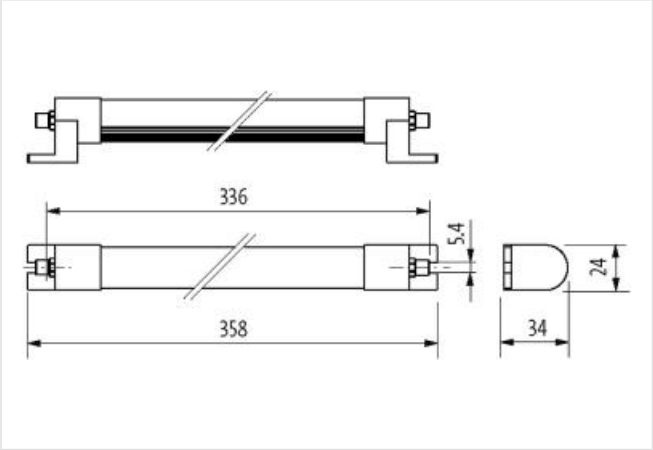

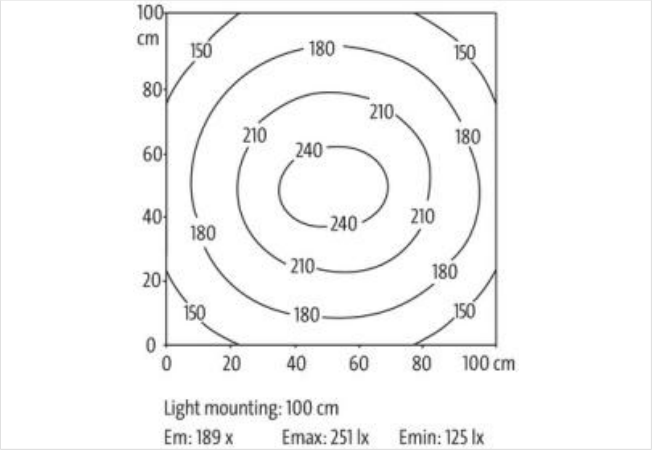

Die in diesem Produkt-PDF enthaltenen Angaben wurden mit der größtmöglichen Sorgfalt erarbeitet.
Für Richtigkeit, Vollständigkeit und Aktualität ist die Haftung auf grobes Verschulden begrenzt. Stand: 16.05.2024

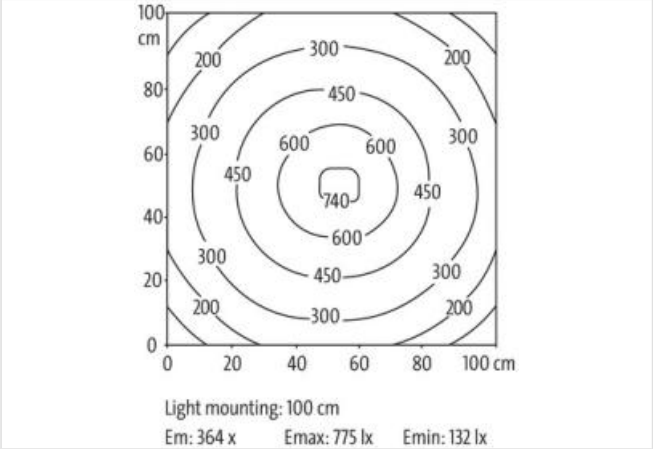

Abbildung stellvertretend

Kaufmännische Daten	
ECLASS-6.0	27110306
ECLASS-6.1	27110390
ECLASS-7.0	27110390
ECLASS-8.0	27110390
ECLASS-9.0	27110345
ECLASS-10.1	27110345
ECLASS-11.1	27110345
ECLASS-12.0	27110345
ETIM-5.0	EC000348
GTIN	4048879752282
Verpackungseinheit	1
Zolltarifnummer	94054239
Elektrische Daten | Versorgung	
Betriebsspannung DC	24 V
Betriebsspannung DC min.	21,6 V
Betriebsspannung DC max.	27,6 V
Leistungsaufnahme max.	8 W
HMI | Beleuchtungseigenschaften	
Ausstrahlwinkel min.	120 °
Farbtemperatur	5500 K
Farbwiedergabe (Ra) min.	80
Lichtausbeute	145 lm/W
Lichtfarbe	Tageslichtweiß
Lichtstrom	1160 lm
Installation | Anschluss	
Familie-Bauform	M8
Geschlecht	male
Installation | Pin-Belegung	
Kodierung	A
Polzahl	4
Geräteschutz | Elektrisch	

Die in diesem Produkt-PDF enthaltenen Angaben wurden mit der größtmöglichen Sorgfalt erarbeitet.
Für Richtigkeit, Vollständigkeit und Aktualität ist die Haftung auf grobes Verschulden begrenzt. Stand: 16.05.2024

Aufstellungshöhe max. NHN	2000 m
Schutzart (EN IEC 60529)	IP54
Geräteschutz | Mechanisch	
Schockfestigkeit (EN IEC 60068-2-27)	50 g, 11 ms
Schwingfestigkeit (EN IEC 60068-2-6)	10 mm (2 ... 9 Hz), 3 g (9 … 200 Hz)
Mechanische Daten | Materialdaten	
Beschichtung Gehäuse	eloxiert
Material Gehäuse	Aluminium
Material Leuchtenabdeckung	Diffuses Polystyrol (PS)
Mechanische Daten | Montagedaten	
Höhe	34 mm
Breite	358 mm
Tiefe	24 mm
Schraubkopfdurchmesser max.	12 mm
Schraubkopfgewinde max.	M5
Umgebungseigenschaften | Klimatisch	
Betriebstemperatur min.	-30 °C
Betriebstemperatur max.	50 °C
Relative Luftfeuchtigkeit min. (Betrieb)	5 %
Relative Luftfeuchtigkeit max. (Betrieb)	95 %
Anschlusstyp 2	
Familie-Bauform	M8
Geschlecht	female
Kodierung	A
Polzahl	4
PIN 1	n.c.
PIN 2	n.c.
PIN 3	0 V DC
PIN 4	24 V DC
Familie-Bauform	M8
Geschlecht	male
Kodierung	A
Polzahl	4
PIN 1	n.c.
PIN 2	n.c.
PIN 3	0 V DC
PIN 4	24 V DC

Die in diesem Produkt-PDF enthaltenen Angaben wurden mit der größtmöglichen Sorgfalt erarbeitet.
Für Richtigkeit, Vollständigkeit und Aktualität ist die Haftung auf grobes Verschulden begrenzt. Stand: 16.05.2024