stay connected

MIRO 6,2 steckbar Komplettmodul Ausgangsrelais

IN: 230 VAC/DC - OUT: 250 VAC/30VDC / 6 A

1 Wechsler
230 V AC/DC
Federkraftklemmen

Link zum Produkt

Abbildungen

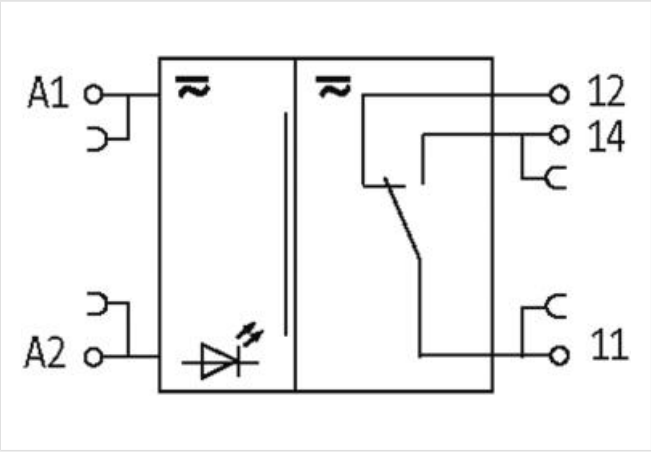

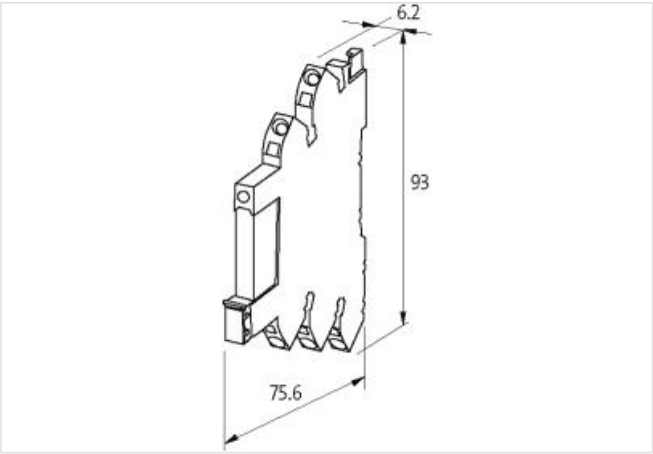

Abbildung stellvertretend

Kaufmännische Daten

ECLASS-6.0	27371601
ECLASS-6.1	27371601
ECLASS-7.0	27371601
ECLASS-8.0	27371601
ECLASS-9.0	27371601
ECLASS-10.1	27371601
ECLASS-11.1	27371601

Die in diesem Produkt-PDF enthaltenen Angaben wurden mit der größtmöglichen Sorgfalt erarbeitet.
Für Richtigkeit, Vollständigkeit und Aktualität ist die Haftung auf grobes Verschulden begrenzt. Stand: 05.05.2024

ECLASS-12.0	27371601
ETIM-5.0	EC001437
GTIN	4048879021418
Verpackungseinheit	1
Zolltarifnummer	85364900
Elektrische Daten | Eingang	
Eingangsspannung AC	230 V
Eingangsspannung AC min.	184 V
Eingangsspannung AC max.	264 V
Eingangsspannung DC	230 V
Eingangsspannung DC min.	184 V
Eingangsspannung DC max.	264 V
Eingangsstrom	4 mA
Elektrische Daten | Ausgang	
Gebrauchskategorie AC-12 (EN IEC 60947-5-1)	6 A @ 24, 6 A @ 110 V, 6 A @ 230 V
Gebrauchskategorie AC-15 (EN IEC 60947-5-1)	3 A @ 24 V, 3 A @ 110 V, 1,5 A @ 230 V
Gebrauchskategorie DC-13 (EN IEC 60947-5-1)	1 A @ 24 V, 0,2 A @ 110 V, 0,1 A @ 230 V
Schaltfrequenz max.	10 Hz
Schaltleistung AC max.	1500 VA
Schaltleistung DC max.	180 W
Schaltspannung AC max.	250 V
Schaltspannung DC max.	30 V
Schaltstrom DC	100 mA
Schaltstrom max.	6 A
Diagnosen	
Statusanzeige LED	grün
Geräteschutz	
Bedingung Lebensdauer	lastabhängig
Geräteschutz | Elektrisch	
Schutzart (EN IEC 60529)	IP20
Bemessungsisolationsspannung	250 V
Elektrische Lebensdauer NC	10000 Zyklen
Elektrische Lebensdauer NO	30000 Zyklen
Geräteschutz | Mechanisch	
Mechanische Lebensdauer	10000000 Zyklen
Mechanische Daten	
Abfallzeit max.	4 ms
Ansprechzeit max.	8 ms
Mechanische Daten | Materialdaten	
Material Kontakt	Ag Sn O2
Mechanische Daten | Montagedaten	
Befestigungsart	geschnappt
Geeignet für Befestigungsart	Tragschiene, (EN 60715)
Höhe	93 mm
Breite	6,2 mm
Tiefe	75,6 mm
Umgebungseigenschaften | Klimatisch	
Betriebstemperatur min.	-25 °C

Die in diesem Produkt-PDF enthaltenen Angaben wurden mit der größtmöglichen Sorgfalt erarbeitet.
Für Richtigkeit, Vollständigkeit und Aktualität ist die Haftung auf grobes Verschulden begrenzt. Stand: 05.05.2024

Betriebstemperatur max.	60 °C
Anschlusstyp 5	
Anschlussart	Federkraftklemmen FK
Familie-Bauform	Klemme
Geschlecht	female
Farbe Kontaktträger	schwarz
Polzahl	1
PIN 1	12
Anschlussart	Federkraftklemmen FK
Familie-Bauform	Klemme
Geschlecht	female
Farbe Kontaktträger	schwarz
Polzahl	1
PIN 1	11
Anschlussart	Federkraftklemmen FK
Familie-Bauform	Klemme
Geschlecht	female
Farbe Kontaktträger	schwarz
Polzahl	1
PIN 1	14
Anschlussart	Federkraftklemmen FK
Familie-Bauform	Klemme
Geschlecht	female
Farbe Kontaktträger	schwarz
Polzahl	1
PIN 1	A 1
Anschlussart	Federkraftklemmen FK
Familie-Bauform	Klemme
Geschlecht	female
Farbe Kontaktträger	schwarz
Polzahl	1
PIN 1	A 2

Die in diesem Produkt-PDF enthaltenen Angaben wurden mit der größtmöglichen Sorgfalt erarbeitet.
Für Richtigkeit, Vollständigkeit und Aktualität ist die Haftung auf grobes Verschulden begrenzt. Stand: 05.05.2024