stay connected

MIUW Analoger Koppelbaustein

IN: 4..20 mA - OUT: 0..10 V

INPUT: 4...20 mA
OUTPUT: 0...10 V DC, 20 mA
Federkraftklemmen
Ein- und Ausgang galvanisch getrennt

Link zum Produkt

Abbildungen

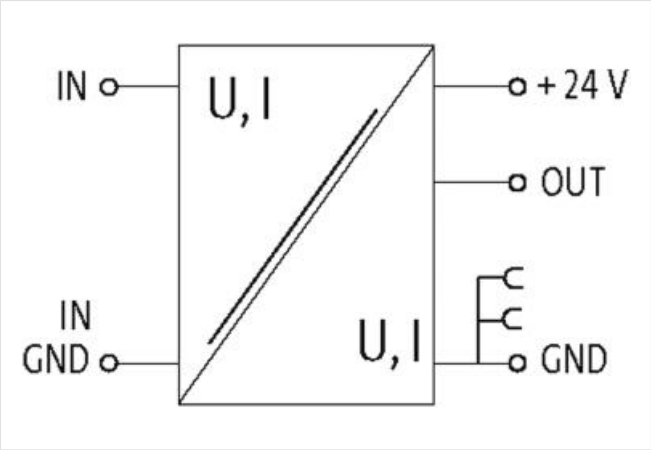

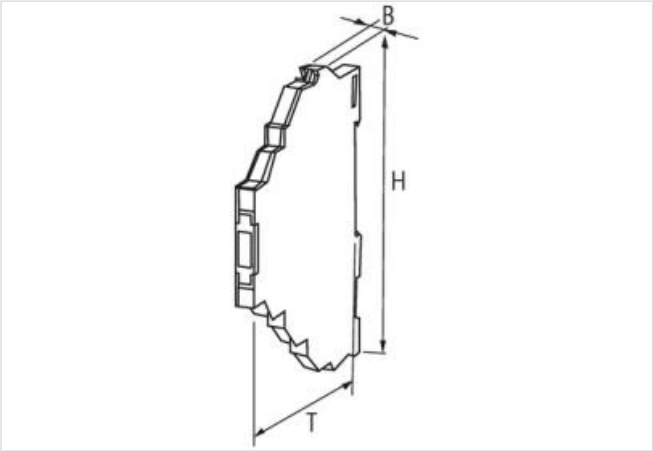

Abbildung stellvertretend

Kaufmännische Daten

ECLASS-6.0	27210990
ECLASS-6.1	27210990
ECLASS-7.0	27210990
ECLASS-8.0	27210990
ECLASS-9.0	27210990
ECLASS-10.1	27210990

Die in diesem Produkt-PDF enthaltenen Angaben wurden mit der größtmöglichen Sorgfalt erarbeitet.
Für Richtigkeit, Vollständigkeit und Aktualität ist die Haftung auf grobes Verschulden begrenzt. Stand: 21.05.2024

ECLASS-11.1	27210990
ECLASS-12.0	27210990
ETIM-5.0	EC002477
GTIN	4048879022477
Verpackungseinheit	1
Zolltarifnummer	85437090
Elektrische Daten	
Genauigkeit (vom Endwert)	0,5 %
Elektrische Daten | Versorgung	
Betriebsspannung DC	24 V
Betriebsspannung DC min.	19,2 V
Betriebsspannung DC max.	28,8 V
Betriebsstrom min.	50 mA
Betriebsstrom max.	70 mA
Elektrische Daten | Eingang	
Bürde max.	250 Ω
Elektrische Daten | Ausgang	
Ausgangsstrom max.	0,025 A
Industrielle Kommunikation	
Übertragungsfrequenz max.	500 Hz
Geräteschutz | Elektrisch	
Bemessungsstoßspannung	1,5 kV
Mechanische Daten | Montagedaten	
Befestigungsart	geschnappt
Geeignet für Befestigungsart	Tragschiene, (EN 60715)
Höhe	91 mm
Breite	6,2 mm
Tiefe	70 mm
Umgebungseigenschaften | Klimatisch	
Betriebstemperatur min.	0 °C
Betriebstemperatur max.	60 °C
Anschlusstyp 5	
Anschlussart	Schraubenklemmen SK
Familie-Bauform	Klemme
Geschlecht	female
Polzahl	1
PIN 1	GD 1
Anschlussart	Schraubenklemmen SK
Familie-Bauform	Klemme
Geschlecht	female
Polzahl	1
PIN 1	In
Anschlussart	Schraubenklemmen SK
Familie-Bauform	Klemme
Geschlecht	female
Polzahl	1
PIN 1	+ 24 V DC
Anschlussart	Schraubenklemmen SK
Familie-Bauform	Klemme
Geschlecht	female

Die in diesem Produkt-PDF enthaltenen Angaben wurden mit der größtmöglichen Sorgfalt erarbeitet.
Für Richtigkeit, Vollständigkeit und Aktualität ist die Haftung auf grobes Verschulden begrenzt. Stand: 21.05.2024

Polzahl	1
PIN 1	Out
Anschlussart	Schraubenklemmen SK
Familie-Bauform	Klemme
Geschlecht	female
Polzahl	1
PIN 1	GD

Die in diesem Produkt-PDF enthaltenen Angaben wurden mit der größtmöglichen Sorgfalt erarbeitet.
Für Richtigkeit, Vollständigkeit und Aktualität ist die Haftung auf grobes Verschulden begrenzt. Stand: 21.05.2024