stay connected

DC Motorwendeschaltung 24V/1A 2x M12

DC-Motorwendeschaltung
24 V DC
Strom: 1 A

Link zum Produkt

Abbildungen

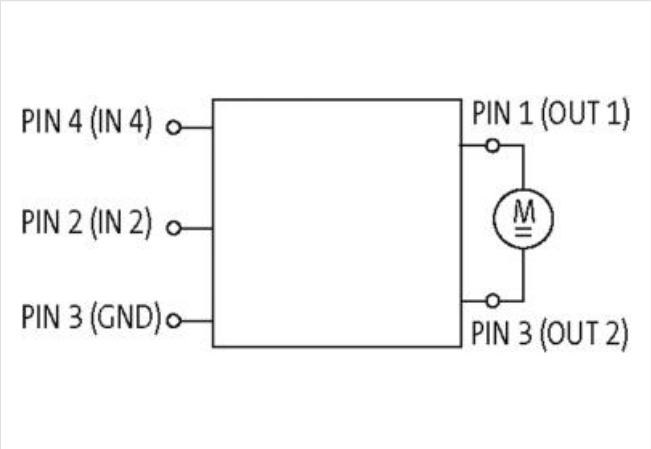

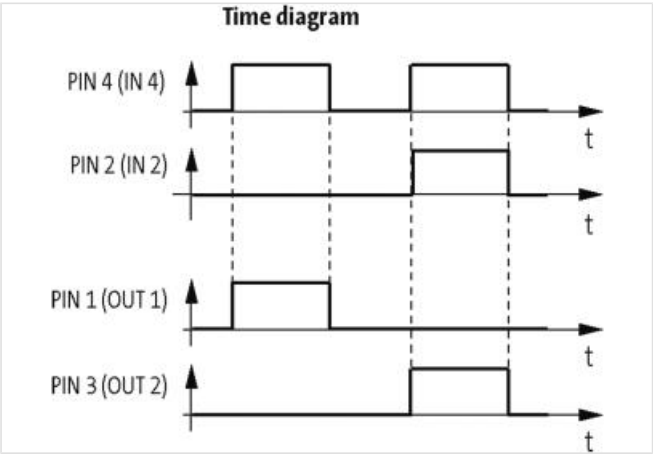

Abbildung stellvertretend

Kaufmännische Daten

ECLASS-6.0	27242609
ECLASS-6.1	27242609
ECLASS-7.0	27242609
ECLASS-8.0	27242609
ECLASS-9.0	27242609
ECLASS-10.1	27242609
ECLASS-11.1	27242609
ECLASS-12.0	27242609

Die in diesem Produkt-PDF enthaltenen Angaben wurden mit der größtmöglichen Sorgfalt erarbeitet.
Für Richtigkeit, Vollständigkeit und Aktualität ist die Haftung auf grobes Verschulden begrenzt. Stand: 03.05.2024

ETIM-5.0	EC002615
GTIN	4048879315111
Verpackungseinheit	1
Zolltarifnummer	85365080
Elektrische Daten | Eingang	
Eingangsspannung DC	24 V
Eingangsspannung DC min.	5 V
Eingangsspannung DC max.	32 V
Eingangsstrom	1000 mA
Elektrische Daten | Ausgang	
Ausgangsspannung einstellbar	nein
Ausgangsstrom max.	1 A
Installation | Anschluss	
Familie-Bauform	M12
Geräteschutz | Elektrisch	
Schutzart (EN IEC 60529)	IP67
Zusatzbedingung Schutzart	gesteckt, verschraubt
Schutzbeschaltung Ausgang	ja, ja, Suppressordiode, 1,5 kW / 36 V
Überspannungsschutz	ja
Mechanische Daten | Montagedaten	
Höhe	24,5 mm
Breite	24,5 mm
Tiefe	60,5 mm
Umgebungseigenschaften | Klimatisch	
Betriebstemperatur min.	0 °C
Betriebstemperatur max.	60 °C
Lagertemperatur min.	-40 °C
Lagertemperatur max.	80 °C

Die in diesem Produkt-PDF enthaltenen Angaben wurden mit der größtmöglichen Sorgfalt erarbeitet.
Für Richtigkeit, Vollständigkeit und Aktualität ist die Haftung auf grobes Verschulden begrenzt. Stand: 03.05.2024