stay connected

MIRO 6,2 Optokopplermodul

IN: 125 VAC - OUT: 110 VDC / 0.5A

Transistor 0.5 A
Federkraftklemmen

Link zum Produkt

Abbildungen

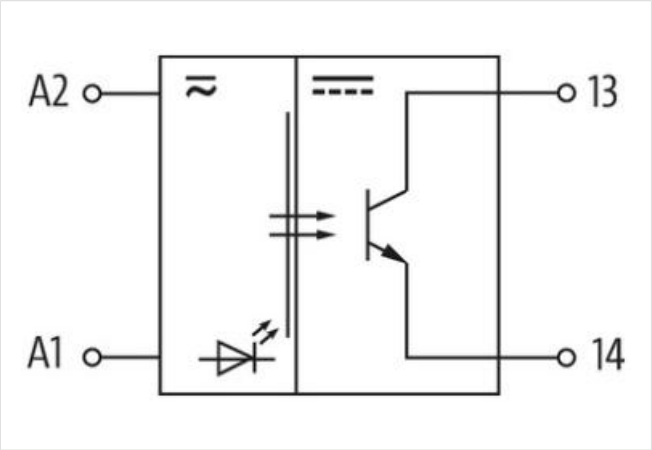

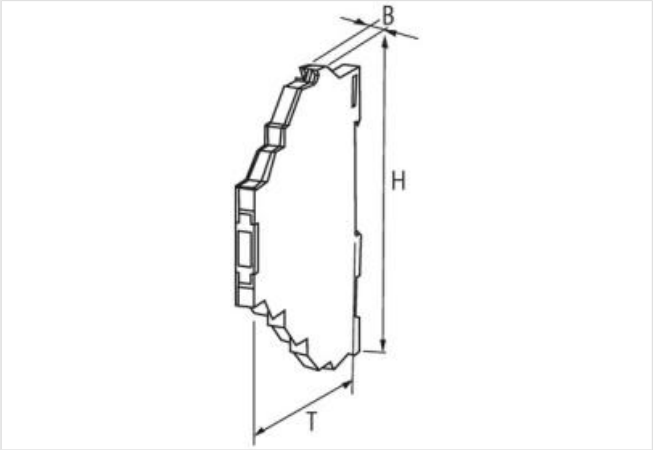

Abbildung stellvertretend

Kaufmännische Daten

ECLASS-6.0	27371601
ECLASS-6.1	27371604
ECLASS-7.0	27371604
ECLASS-8.0	27371604
ECLASS-9.0	27371604
ECLASS-10.1	27371604
ECLASS-11.1	27371604
ECLASS-12.0	27371604

Die in diesem Produkt-PDF enthaltenen Angaben wurden mit der größtmöglichen Sorgfalt erarbeitet.
Für Richtigkeit, Vollständigkeit und Aktualität ist die Haftung auf grobes Verschulden begrenzt. Stand: 21.05.2024

ETIM-5.0	EC001504
GTIN	4048879024327
Verpackungseinheit	1
Zolltarifnummer	85414900
Elektrische Daten | Eingang	
Eingangsspannung AC	125 V
Eingangsspannung AC min.	24 V
Eingangsspannung AC max.	156 V
Eingangsspannung AUS AC min.	0 V
Eingangsspannung AUS AC max.	4,5 V
Eingangsspannung AUS DC min.	0 V
Eingangsspannung AUS DC max.	5 V
Eingangsspannung DC	110 V
Eingangsspannung DC min.	24 V
Eingangsspannung DC max.	137 V
Eingangsstrom min.	1,1 mA
Eingangsstrom max.	5 mA
Elektrische Daten | Ausgang	
Ausgangsstrom min.	0,001 A
Ausgangsstrom max.	0,5 A
Ruhestrom AUS max.	0,02 mA
Schaltfrequenz max.	2,5 Hz
Schaltspannung DC	110 V
Diagnosen	
Statusanzeige LED	gelb
Geräteschutz | Elektrisch	
Schutzart (EN IEC 60529)	IP20
Isolationsprüfspannung Eingang - Ausgang	4 kV
Geräteschutz | Medien	
Flammbeständigkeit	schwer entflammbar
Mechanische Daten | Materialdaten	
Farbe Gehäuse	schwarz
Material Gehäuse	Kunststoff
Mechanische Daten | Montagedaten	
Befestigungsart	geschnappt
Geeignet für Befestigungsart	Tragschiene, (EN 60715)
Höhe	78 mm
Breite	6,2 mm
Tiefe	65 mm
Umgebungseigenschaften | Klimatisch	
Betriebstemperatur min.	-25 °C
Betriebstemperatur max.	70 °C
Derating ab	40 °C
Lagertemperatur min.	-40 °C
Lagertemperatur max.	80 °C

Die in diesem Produkt-PDF enthaltenen Angaben wurden mit der größtmöglichen Sorgfalt erarbeitet.
Für Richtigkeit, Vollständigkeit und Aktualität ist die Haftung auf grobes Verschulden begrenzt. Stand: 21.05.2024