stay connected

MPL Trafonetzgerät 3-phasig, gesiebt

IN: 400VAC+/- 5% OUT: 24V/5ADC

Strom: 5 A
Ausgangsleistung: 120 W
Diese Trafonetzgeräte erfüllen die (EN 61000-3-2) für Oberschwingungsströme.
Einbaulage an senkrechter Wand beliebig, Betauung unzulässig

Link zum Produkt

Abbildungen

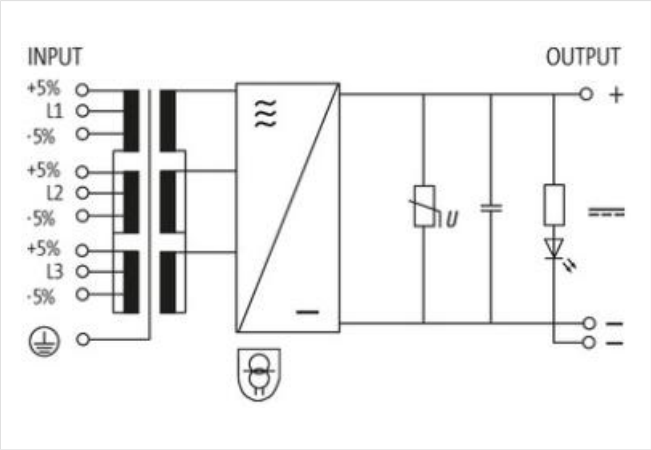

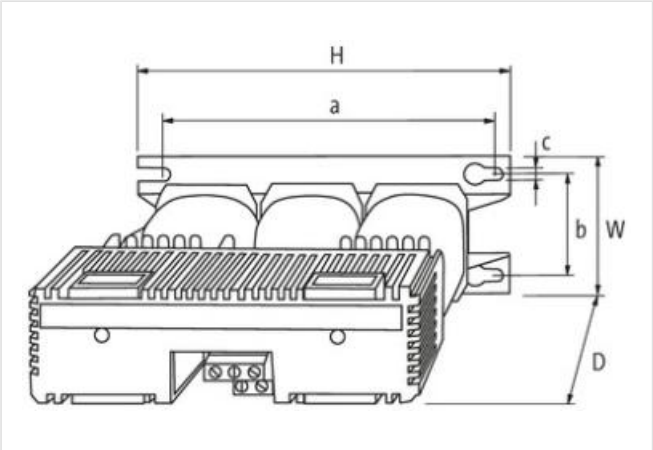

Abbildung stellvertretend

Kaufmännische Daten

ECLASS-6.0	27049002
ECLASS-6.1	27049002
ECLASS-7.0	27049002
ECLASS-8.0	27049002
ECLASS-9.0	27040701
ECLASS-10.1	27040701

Die in diesem Produkt-PDF enthaltenen Angaben wurden mit der größtmöglichen Sorgfalt erarbeitet.
Für Richtigkeit, Vollständigkeit und Aktualität ist die Haftung auf grobes Verschulden begrenzt. Stand: 17.05.2024

ECLASS-11.1	27040701
ECLASS-12.0	27040701
ETIM-5.0	EC002540
GTIN	4048879079273
Verpackungseinheit	1
Zolltarifnummer	85044095
Elektrische Daten	
Sicherheitsgrad	SELV
Elektrische Daten | Versorgung	
Netzfrequenz	50 ... 60 Hz
Elektrische Daten | Eingang	
Absicherung 1 Primärseite extern	0,4 A
Charakteristik Vorsicherung	Träge
Eingangsspannung AC	400 V
Eingangsspannung AC min.	380 V
Eingangsspannung AC max.	420 V
Eingangsstrom AC	0,3 A
Phasenzahl Eingang	3
Wirkungsgrad	72 %
Elektrische Daten | Ausgang	
Absicherung Sekundärseite extern	5 A
Ausgangsbeschaltung	LED, Siebungskondensator, VDR
Ausgangsspannung DC	24 V
Ausgangsspannung einstellbar	nein
Ausgangsstrom max.	5 A
Charakteristik sekundäre Absicherung	Träge
Restwelligkeit max.	2 %
Mechanische Daten | Montagedaten	
Geeignet für Befestigungsart	Schlüssellochaufhängung
Befestigungsmaß a	100 mm
Befestigungsmaß b	55 mm
Befestigungsmaß c	5 mm
Höhe	125 mm
Breite	71 mm
Tiefe	153 mm
Umgebungseigenschaften | Klimatisch	
Betriebstemperatur min.	-20 °C
Betriebstemperatur max.	55 °C
Konformität	
Produktstandard	EN 61558-2-6, EN 62041 category I
EMV	EN 55011 B, EN 61000-3-2

Die in diesem Produkt-PDF enthaltenen Angaben wurden mit der größtmöglichen Sorgfalt erarbeitet.
Für Richtigkeit, Vollständigkeit und Aktualität ist die Haftung auf grobes Verschulden begrenzt. Stand: 17.05.2024