stay connected

MKN Kleinnetzgerät 1-phasig, längsgeregelt

IN: 230VAC OUT: 9,5-15V/0,1ADC

INPUT: 230 V AC
OUTPUT: 9.5...15 V DC
Strom: 100 mA
Diese Trafonetzgeräte erfüllen die (EN 61000-3-2) für Oberschwingungsströme.
Betauung unzulässig

Link zum Produkt

Abbildungen

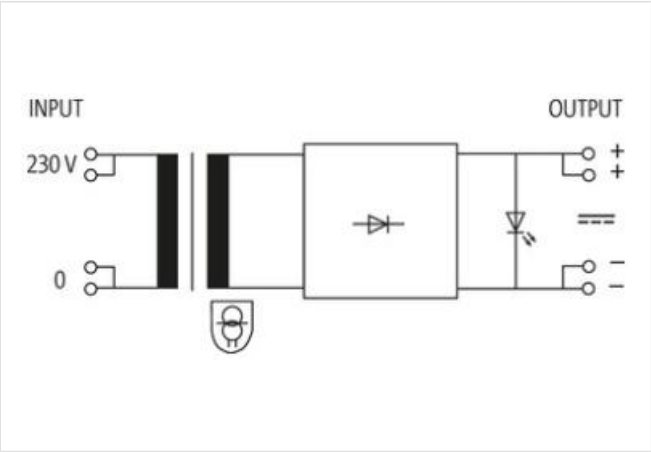

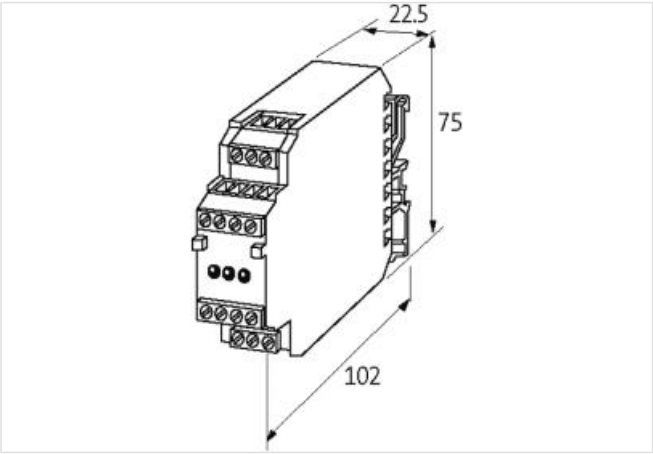

Abbildung stellvertretend

Kaufmännische Daten

ECLASS-6.0	27049002
ECLASS-6.1	27049002
ECLASS-7.0	27049002
ECLASS-8.0	27049002
ECLASS-9.0	27040701

Die in diesem Produkt-PDF enthaltenen Angaben wurden mit der größtmöglichen Sorgfalt erarbeitet.
Für Richtigkeit, Vollständigkeit und Aktualität ist die Haftung auf grobes Verschulden begrenzt. Stand: 25.05.2024

ECLASS-10.1	27040701
ECLASS-11.1	27040701
ECLASS-12.0	27040701
ETIM-5.0	EC002540
GTIN	4048879079617
Verpackungseinheit	1
Zolltarifnummer	85044095
Elektrische Daten | Versorgung	
Netzfrequenz	50 ... 60 Hz
Elektrische Daten | Eingang	
Charakteristik Vorsicherung	Träge
Eingangsspannung AC min.	207 V
Eingangsspannung AC max.	253 V
Eingangsstrom	30 mA
Externe Vorsicherung je Phase max.	0,063 A
Elektrische Daten | Ausgang	
Ausgangsbeschaltung	Siebungskondensator, VDR
Ausgangsstrom max.	0,1 A
Restwelligkeit (s-s) max.	10 mV
Geräteschutz | Elektrisch	
Überlastschutz Ausgang	ja
Kurzschlussschutz Ausgang	ja
Mechanische Daten | Montagedaten	
Befestigungsart	geschnappt
Geeignet für Befestigungsart	Tragschiene TH35, G32, (EN 60715)
Umgebungseigenschaften | Klimatisch	
Betriebstemperatur min.	0 °C
Betriebstemperatur max.	60 °C
Konformität	
Produktstandard	EN 61558-2-6, EN 62041 category II
EMV	EN 55011 B, EN 61000-3-2

Die in diesem Produkt-PDF enthaltenen Angaben wurden mit der größtmöglichen Sorgfalt erarbeitet.
Für Richtigkeit, Vollständigkeit und Aktualität ist die Haftung auf grobes Verschulden begrenzt. Stand: 25.05.2024