stay connected

Emparro AS-Interface (AS-i) Schaltnetzteil 3-phasig,

IN: 360 - 500VAC OUT: 30-32V/4ADC

INPUT: 3× 324...572 V AC / 450...745 V DC
OUTPUT: 30...32 V DC
Strom: 4 A

Link zum Produkt

Abbildungen

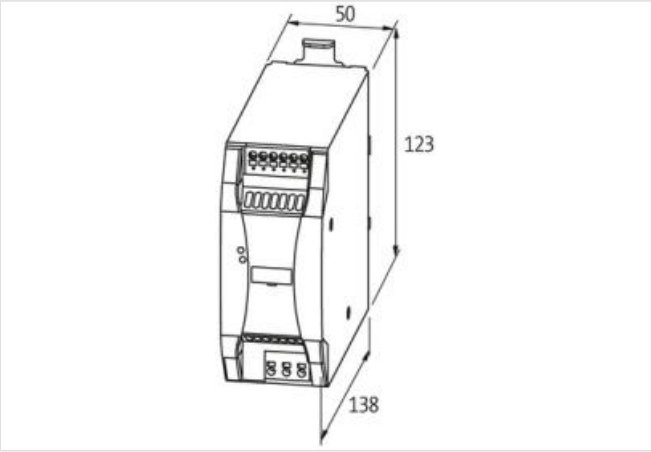

Abbildung stellvertretend

Kaufmännische Daten

ECLASS-6.0	27049002
ECLASS-6.1	27049002
ECLASS-7.0	27049002
ECLASS-8.0	27049002
ECLASS-9.0	27040701
ECLASS-10.1	27040701
ECLASS-11.1	27040701
ECLASS-12.0	27040701
ETIM-5.0	EC002540
GTIN	4048879627627
Verpackungseinheit	1
Zolltarifnummer	85044095

Elektrische Daten

Anzahl Geräte Parallelschaltung max.	3
Anzahl Geräte Reihenschaltung max.	3
Parallelschaltbarkeit	ja
Reihenschaltung	ja

Elektrische Daten | Versorgung

Netzfrequenz	50 ... 60 Hz

Elektrische Daten | Eingang

Absicherung Primärseite intern	6,3 A

Die in diesem Produkt-PDF enthaltenen Angaben wurden mit der größtmöglichen Sorgfalt erarbeitet.
Für Richtigkeit, Vollständigkeit und Aktualität ist die Haftung auf grobes Verschulden begrenzt. Stand: 25.05.2024

Charakteristik Vorsicherung	Träge
Eingangsspannung 1 AC	360 V
Eingangsspannung 2 AC	500 V
Eingangsspannung AC min.	324 V
Eingangsspannung AC max.	572 V
Eingangsspannung DC min.	450 V
Eingangsspannung DC max.	745 V
Eingangsstrom bei Eingangsspannung 1 AC	0,45 A
Eingangsstrom bei Eingangsspannung 2 AC	0,3 A
Einschaltstromstoß max.	9,5 A @ 500 V
Phasenzahl Eingang	3
Wirkungsgrad	92,5 % @ 3× 400 V AC, 91,8 % @ 3× 480 V AC
Elektrische Daten | Ausgang	
Ausgangsspannung DC	30,5 V
Ausgangsspannung DC min.	30 V
Ausgangsspannung DC max.	32 V
Ausgangsspannung einstellbar	ja
Ausgangsstrom	4,8 A
Dauer Power Boost min.	5 s
Netzausfallüberbrückung min.	20 ms @ 3× 360 V AC
Power Boost	150 %
Restwelligkeit effektiv max.	20 mV
Spikes (s-s) max.	50 mV
Geräteschutz | Elektrisch	
Schutzart (EN IEC 60529)	IP20
Überlastschutz Ausgang	ja
Kurzschlussschutz Ausgang	ja
Mechanische Daten | Montagedaten	
Befestigungsart	geschnappt
Geeignet für Befestigungsart	Tragschiene TH35, (EN 60715)
Höhe	143 mm
Breite	50 mm
Tiefe	143 mm
Umgebungseigenschaften | Klimatisch	
Betriebstemperatur min.	-40 °C
Betriebstemperatur max.	70 °C
Derating ab	70 °C
Lagertemperatur min.	-40 °C
Lagertemperatur max.	85 °C
Relative Luftfeuchtigkeit min. (Betrieb)	5 %
Relative Luftfeuchtigkeit max. (Betrieb)	95 % keine Kondensation
Konformität	
Produktstandard	IEC 61010-2-201
EMV	EN 61000-3-2
Niederspannungsrichtlinie	EN 61204-3
Zulassungen	
SEMI F47	konform
Anschlusstyp 2	
Anschlusstyp 1	Input
Anschlusstyp 2	Output
Anschlussart	Federkraftklemmen FK

Die in diesem Produkt-PDF enthaltenen Angaben wurden mit der größtmöglichen Sorgfalt erarbeitet.
Für Richtigkeit, Vollständigkeit und Aktualität ist die Haftung auf grobes Verschulden begrenzt. Stand: 25.05.2024

Familie-Bauform	Klemme
Geschlecht	female
Farbe Kontaktträger	grün
Polzahl	4
PIN 1	PE
PIN 2	L 1
PIN 3	L 2
PIN 4	L 3
Anschlussart	Federkraftklemmen FK
Familie-Bauform	Klemme
Geschlecht	female
Farbe Kontaktträger	grün
Polzahl	6
PIN 1	AS-i -
PIN 2	AS-i -
PIN 3	0 V
PIN 4	AS-i +
PIN 5	13
PIN 6	14

Die in diesem Produkt-PDF enthaltenen Angaben wurden mit der größtmöglichen Sorgfalt erarbeitet.
Für Richtigkeit, Vollständigkeit und Aktualität ist die Haftung auf grobes Verschulden begrenzt. Stand: 25.05.2024