stay connected

MCS Schaltnetzteil 1-phasig

IN: 185-265VAC OUT: 24-28V/10ADC

INPUT: 185...265 V AC
OUTPUT: 24...28 V DC
Strom: 10 A

Link zum Produkt

Abbildungen

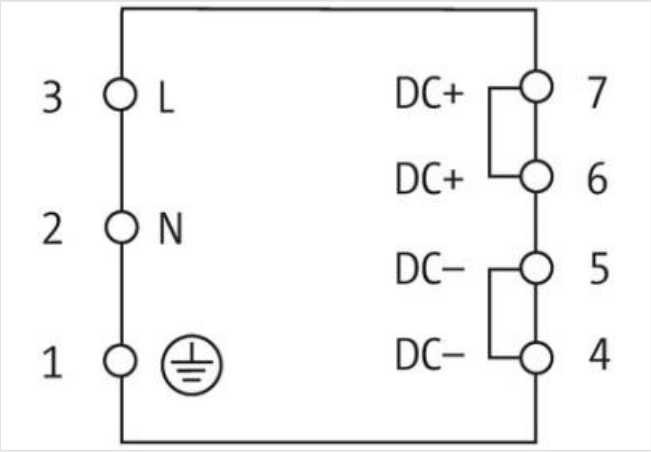

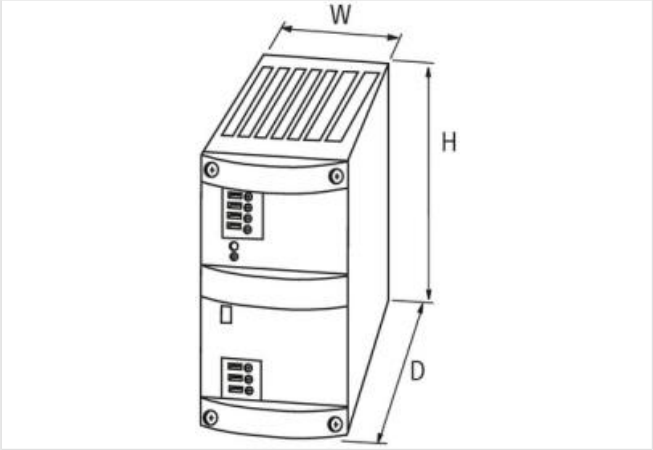

Abbildung stellvertretend

Kaufmännische Daten

ECLASS-6.0	27049002
ECLASS-6.1	27049002
ECLASS-7.0	27049002
ECLASS-8.0	27049002
ECLASS-9.0	27040701
ECLASS-10.1	27040701
ECLASS-11.1	27040701

Die in diesem Produkt-PDF enthaltenen Angaben wurden mit der größtmöglichen Sorgfalt erarbeitet.
Für Richtigkeit, Vollständigkeit und Aktualität ist die Haftung auf grobes Verschulden begrenzt. Stand: 08.05.2024

ECLASS-12.0	27040701
ETIM-5.0	EC002540
GTIN	4048879080521
Verpackungseinheit	1
Zolltarifnummer	85044083
Elektrische Daten	
Parallelschaltbarkeit	ja
Reihenschaltung	ja
Sicherheitsgrad	SELV
Elektrische Daten | Versorgung	
Netzfrequenz	50 ... 60 Hz
Elektrische Daten | Eingang	
Eingangsspannung AC	230 V
Eingangsspannung AC min.	185 V
Eingangsspannung AC max.	265 V
Eingangsstrom AC	2,1 A
Einschaltstromstoß max.	25 A
Externe Vorsicherung je Phase max.	10 A
Wirkungsgrad	90 %
Elektrische Daten | Ausgang	
Abschaltcharakteristik wählbar	frontseitige Steckbrücke (selbsttätiger Wiederanlauf oder definitives Abschalten)
Ausgangsspannung DC	24 V
Ausgangsspannung DC min.	24 V
Ausgangsspannung DC max.	28 V
Ausgangsspannung einstellbar	ja
Ausgangsstrom	10 A
Ausgangsstrom (UL)	12 A
Restwelligkeit effektiv max.	20 mV
Spikes (s-s) max.	200 mV
Geräteschutz | Elektrisch	
Überlastschutz Ausgang	ja
Kurzschlussschutz Ausgang	ja
Mechanische Daten | Montagedaten	
Befestigungsart	geschnappt
Geeignet für Befestigungsart	Tragschiene TH35, (EN 60715)
Höhe	127 mm
Breite	68 mm
Tiefe	160 mm
Umgebungseigenschaften | Klimatisch	
Betriebstemperatur min.	0 °C
Betriebstemperatur max.	60 °C
Lagertemperatur min.	-25 °C
Lagertemperatur max.	85 °C
Relative Luftfeuchtigkeit min. (Betrieb)	5 %
Relative Luftfeuchtigkeit max. (Betrieb)	95 % keine Kondensation
Anschlusstyp 2	
Anschlussart	Federkraftklemmen FK
Familie-Bauform	Klemme
Geschlecht	female
Farbe Kontaktträger	grün

Die in diesem Produkt-PDF enthaltenen Angaben wurden mit der größtmöglichen Sorgfalt erarbeitet.
Für Richtigkeit, Vollständigkeit und Aktualität ist die Haftung auf grobes Verschulden begrenzt. Stand: 08.05.2024

Polzahl	3
PIN 1	PE
PIN 2	N
PIN 3	L
Anschlussart	Federkraftklemmen FK
Familie-Bauform	Klemme
Geschlecht	female
Farbe Kontaktträger	grün
Polzahl	4
PIN 1	-
PIN 2	-
PIN 3	+
PIN 4	+

Die in diesem Produkt-PDF enthaltenen Angaben wurden mit der größtmöglichen Sorgfalt erarbeitet.
Für Richtigkeit, Vollständigkeit und Aktualität ist die Haftung auf grobes Verschulden begrenzt. Stand: 08.05.2024