stay connected

MPS Schaltnetzteil 1-phasig

IN: 95-265VAC OUT: 24V/3ADC

INPUT: 95...265 V AC
OUTPUT: 24 V DC
Strom: 3 A
Netzausfallüberbrückung min.
8.3 ms (115 V AC); min. 80 ms (230 V AC)
zusätzliche Montagefüße zur Schraubbefestigung Art.-Nr. 89500

Link zum Produkt

Abbildungen

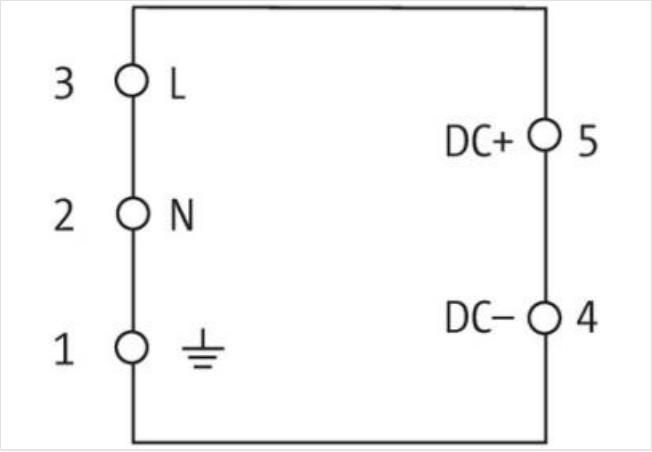

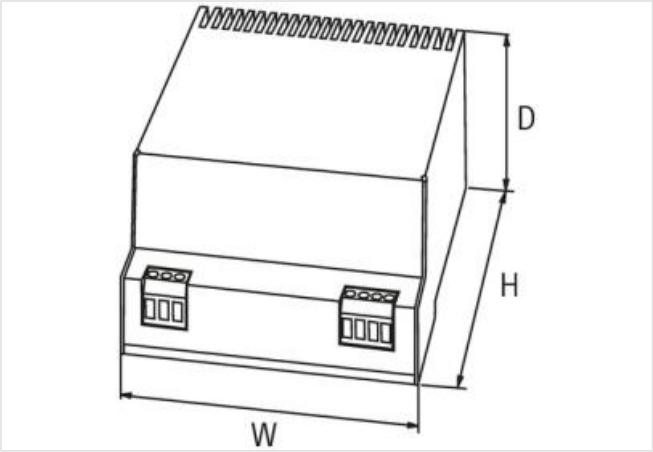

Abbildung stellvertretend

Kaufmännische Daten

ECLASS-6.0	27049002
ECLASS-6.1	27049002
ECLASS-7.0	27049002
ECLASS-8.0	27049002

Die in diesem Produkt-PDF enthaltenen Angaben wurden mit der größtmöglichen Sorgfalt erarbeitet.
Für Richtigkeit, Vollständigkeit und Aktualität ist die Haftung auf grobes Verschulden begrenzt. Stand: 05.05.2024

ECLASS-9.0	27040701
ECLASS-10.1	27040701
ECLASS-11.1	27040701
ECLASS-12.0	27040701
ETIM-5.0	EC002540
GTIN	4048879080736
Verpackungseinheit	1
Zolltarifnummer	85044083
Elektrische Daten	
Parallelschaltbarkeit	nein
Reihenschaltung	ja
Sicherheitsgrad	SELV
Elektrische Daten | Versorgung	
Netzfrequenz	50 ... 60 Hz
Elektrische Daten | Eingang	
Eingangsspannung 1 AC	115 V
Eingangsspannung 2 AC	230 V
Eingangsspannung AC min.	95 V
Eingangsspannung AC max.	265 V
Eingangsstrom bei Eingangsspannung 1 AC	1,5 A
Eingangsstrom bei Eingangsspannung 2 AC	0,75 A
Einschaltstromstoß max.	20 A
Externe Vorsicherung je Phase max.	10 A
Wirkungsgrad	84 %
Elektrische Daten | Ausgang	
Ausgangsspannung DC	24 V
Ausgangsspannung DC min.	23,76 V
Ausgangsspannung DC max.	24,72 V
Ausgangsspannung einstellbar	nein
Ausgangsstrom	3 A
Ausgangsstrom (UL)	3,5 A
Restwelligkeit effektiv max.	20 mV
Spikes (s-s) max.	100 mV
Geräteschutz | Elektrisch	
Überlastschutz Ausgang	ja
Kurzschlussschutz Ausgang	ja
Mechanische Daten | Montagedaten	
Befestigungsart	geschnappt
Geeignet für Befestigungsart	Tragschiene TH35, (EN 60715)
Höhe	132 mm
Breite	75 mm
Tiefe	71 mm
Umgebungseigenschaften | Klimatisch	
Betriebstemperatur min.	0 °C
Betriebstemperatur max.	60 °C
Lagertemperatur min.	-25 °C
Lagertemperatur max.	85 °C
Relative Luftfeuchtigkeit min. (Betrieb)	5 %
Relative Luftfeuchtigkeit max. (Betrieb)	95 % keine Kondensation
Anschlusstyp 2	
Anschlussart	Schraubenklemmen SK

Die in diesem Produkt-PDF enthaltenen Angaben wurden mit der größtmöglichen Sorgfalt erarbeitet.
Für Richtigkeit, Vollständigkeit und Aktualität ist die Haftung auf grobes Verschulden begrenzt. Stand: 05.05.2024

Familie-Bauform	Klemme
Geschlecht	female
Farbe Kontaktträger	grün
Polzahl	2
PIN 1	+
PIN 2	-
Anschlussart	Schraubenklemmen SK
Familie-Bauform	Klemme
Geschlecht	female
Farbe Kontaktträger	grün
Polzahl	3
PIN 1	PE
PIN 2	N
PIN 3	L

Die in diesem Produkt-PDF enthaltenen Angaben wurden mit der größtmöglichen Sorgfalt erarbeitet.
Für Richtigkeit, Vollständigkeit und Aktualität ist die Haftung auf grobes Verschulden begrenzt. Stand: 05.05.2024