MURR ELEKTRONIK
stay connected

Resettaster mit 2 beleuchtbaren Tasten

Je 1 Schließerkontakt im IP65 Gehäuse

R-Button / 42 2NO L M12(8)
mit M12-Anschluss
8-polig
2 beleuchtbare Tasten (je 1 Schließer)
Lieferumfang:
Tasterkappen flach, transparent klar, rot, gelb, grün, blau
Bezeichnungsschilder, O, I, R, ↑,↓
Befestigung mit rückseitigem Clip

Link zum Produkt

Abbildungen

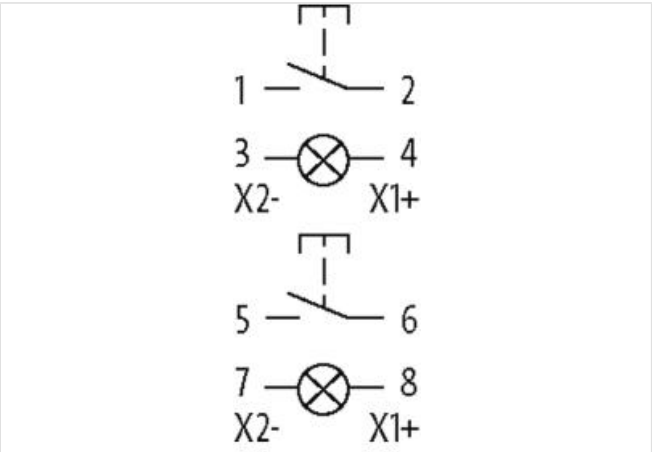

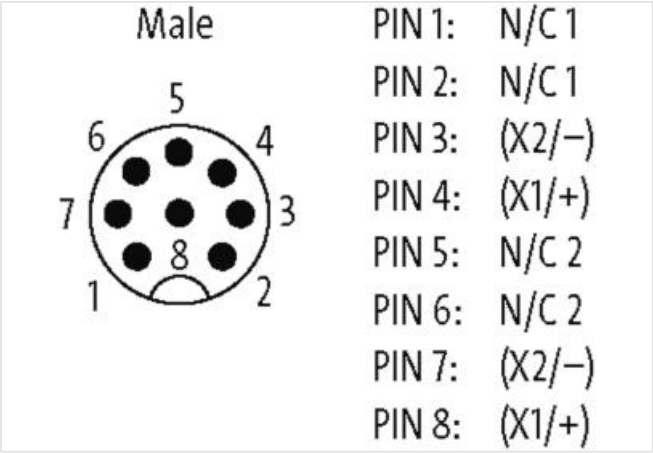

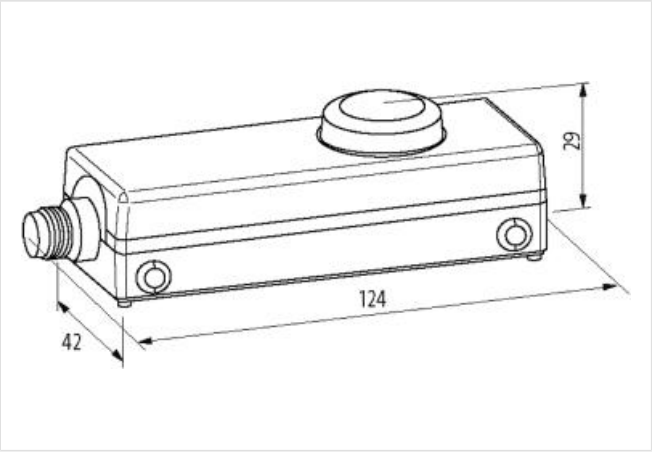

Abbildung stellvertretend

Kaufmännische Daten

ECLASS-6.0	27371228
ECLASS-6.1	27371228

Die in diesem Produkt-PDF enthaltenen Angaben wurden mit der größtmöglichen Sorgfalt erarbeitet.
Für Richtigkeit, Vollständigkeit und Aktualität ist die Haftung auf grobes Verschulden begrenzt. Stand: 06.05.2024

ECLASS-7.0	27371228
ECLASS-8.0	27371228
ECLASS-9.0	27371228
ECLASS-10.1	27371228
ECLASS-11.1	27371228
ECLASS-12.0	27371228
ETIM-5.0	EC000225
GTIN	4048879594325
Verpackungseinheit	1
Zolltarifnummer	85365080
Elektrische Daten	
Betriebsspannung AC/DC LED Beleuchtung max.	30 V
Betriebsstrom LED Beleuchtung	14 mA @24 V DC
Elektrische Daten | Versorgung	
Betriebsspannung DC min.	1 V
Betriebsspannung DC max.	36 V
Betriebsspannung DC (UL-recognized)	30 V
Betriebsstrom	1,5 A
Geräteschutz	
Bedingung Lebensdauer	lastabhängig, temperaturabhängig
Geräteschutz | Elektrisch	
Schutzart (EN IEC 60529)	IP65
Elektrische Lebensdauer	1000000 Zyklen
Geräteschutz | Mechanisch	
Mechanische Lebensdauer	1000000 Zyklen
Mechanische Daten	
Prellzeit max.	10 ms
Mechanische Daten | Materialdaten	
Material Kontakt	AgNi
Mechanische Daten | Montagedaten	
Höhe	29 mm
Breite	124 mm
Tiefe	42 mm
Umgebungseigenschaften | Klimatisch	
Betriebstemperatur min.	-25 °C
Betriebstemperatur max.	70 °C
Lagertemperatur min.	-25 °C
Lagertemperatur max.	85 °C
Anschlusstyp 1	
Familie-Bauform	M12
Geschlecht	male
Farbe Kontaktträger	schwarz
Kodierung	A
Polzahl	8
PIN 1	NO 1
PIN 2	NO 1
PIN 3	X 2 -
PIN 4	X 1 +
PIN 5	NO 2
PIN 6	NO 2

Die in diesem Produkt-PDF enthaltenen Angaben wurden mit der größtmöglichen Sorgfalt erarbeitet.
Für Richtigkeit, Vollständigkeit und Aktualität ist die Haftung auf grobes Verschulden begrenzt. Stand: 06.05.2024

PIN 7	X 2 -
PIN 8	X 1 +

Die in diesem Produkt-PDF enthaltenen Angaben wurden mit der größtmöglichen Sorgfalt erarbeitet.
Für Richtigkeit, Vollständigkeit und Aktualität ist die Haftung auf grobes Verschulden begrenzt. Stand: 06.05.2024