stay connected

Industrie - Relais 4W 24VDC + Diode

Produkt abgekündigt, keine Alternative

4 Wechsler
24 V DC, mit Entstörung und LED
Relais mit anderer Spannung sind auf Anfrage lieferbar.

Link zum Produkt

Abbildungen

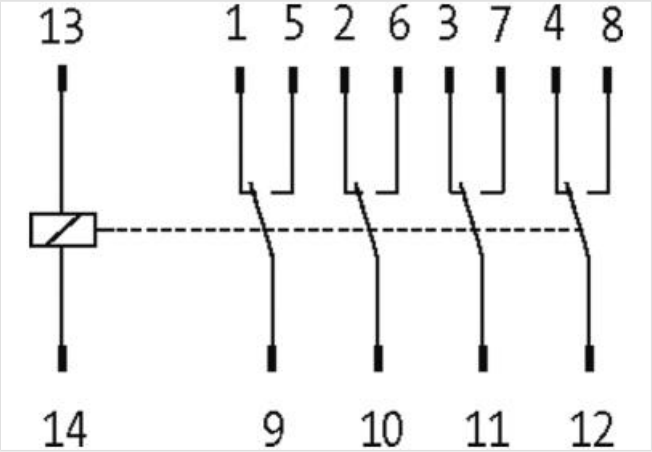

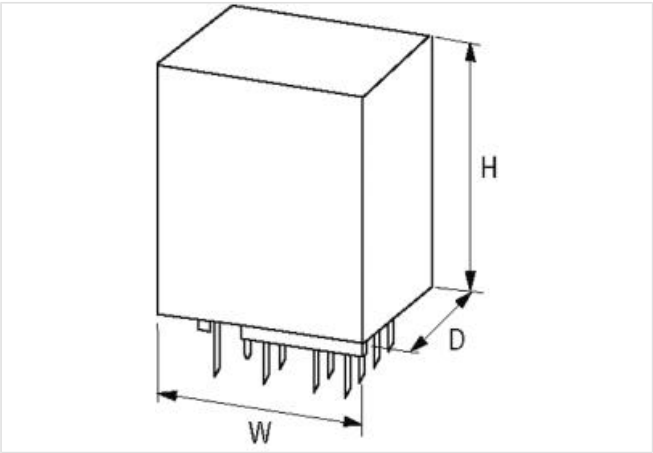

Abbildung stellvertretend

Kaufmännische Daten	
ECLASS-6.0	27371001
ECLASS-7.0	27371001
ECLASS-8.0	27371001
ECLASS-9.0	27371001
ETIM-5.0	EC001437
GTIN	4048879025720
Verpackungseinheit	1
Zolltarifnummer	85364900

Elektrische Daten	
Halteleistung max.	0,9 W

Elektrische Daten | Ausgang

Die in diesem Produkt-PDF enthaltenen Angaben wurden mit der größtmöglichen Sorgfalt erarbeitet.
Für Richtigkeit, Vollständigkeit und Aktualität ist die Haftung auf grobes Verschulden begrenzt. Stand: 09.05.2024

Schaltleistung AC max.	1250 VA
Schaltleistung DC max.	100 W
Schaltspannung AC max.	250 V
Schaltspannung DC	24 V
Schaltspannung DC max.	110 V
Schaltstrom max.	5 A
Mechanische Daten | Materialdaten	
Material Kontakt	AgHv, AgNi
Mechanische Daten | Montagedaten	
Höhe	36 mm
Breite	28 mm
Tiefe	21 mm

Die in diesem Produkt-PDF enthaltenen Angaben wurden mit der größtmöglichen Sorgfalt erarbeitet.
Für Richtigkeit, Vollständigkeit und Aktualität ist die Haftung auf grobes Verschulden begrenzt. Stand: 09.05.2024