stay connected

IR Relaissockelbaustein

Produkt abgekündigt, keine Alternative

für Industrierelais
4 Wechsler
0...230 V AC/DC
ohne Bauteile

Link zum Produkt

Abbildungen

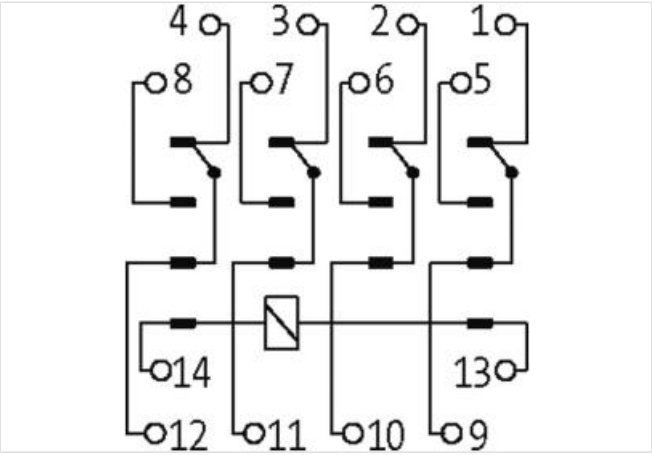

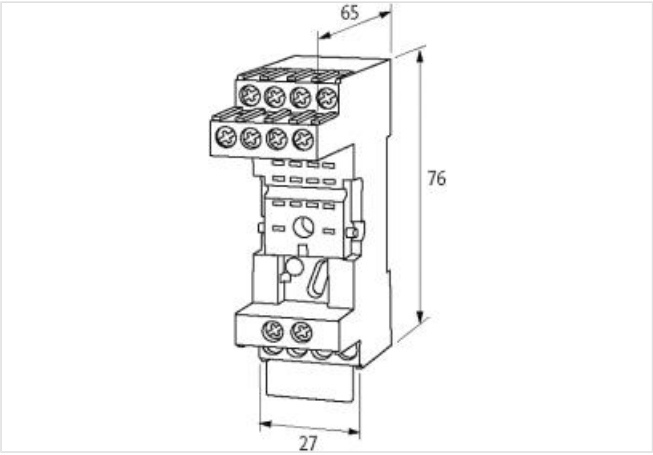

Abbildung stellvertretend

Kaufmännische Daten

ECLASS-6.0	27371603
ECLASS-7.0	27371603
ECLASS-8.0	27371603
ECLASS-9.0	27371603
ETIM-5.0	EC001437
GTIN	4048879025935

Die in diesem Produkt-PDF enthaltenen Angaben wurden mit der größtmöglichen Sorgfalt erarbeitet.
Für Richtigkeit, Vollständigkeit und Aktualität ist die Haftung auf grobes Verschulden begrenzt. Stand: 09.05.2024

Verpackungseinheit	1
Zolltarifnummer	85366990
Elektrische Daten | Ausgang	
Schaltspannung AC max.	250 V
Schaltspannung DC max.	110 V
Schaltstrom max.	5 A
Installation | Anschluss	
Anschlussart	Federkraftklemmen FK
Geräteschutz | Elektrisch	
Schutzart (EN IEC 60529)	IP40
Mechanische Daten | Montagedaten	
Befestigungsart	geschnappt
Geeignet für Befestigungsart	Tragschiene, (EN 60715)
Höhe	76,5 mm
Breite	27 mm
Tiefe	65 mm

Die in diesem Produkt-PDF enthaltenen Angaben wurden mit der größtmöglichen Sorgfalt erarbeitet.
Für Richtigkeit, Vollständigkeit und Aktualität ist die Haftung auf grobes Verschulden begrenzt. Stand: 09.05.2024