stay connected

Induktiver Koppler IO-Link V1.1 Primär Stecker M12 M30

Port Class A

IO-Link Coupler (prim.)
M12 (4-polig)
IO-Link V1.1
Anschlussleitungen finden Sie im Onlineshop unter "Anschlusstechnik".

Link zum Produkt

Abbildungen

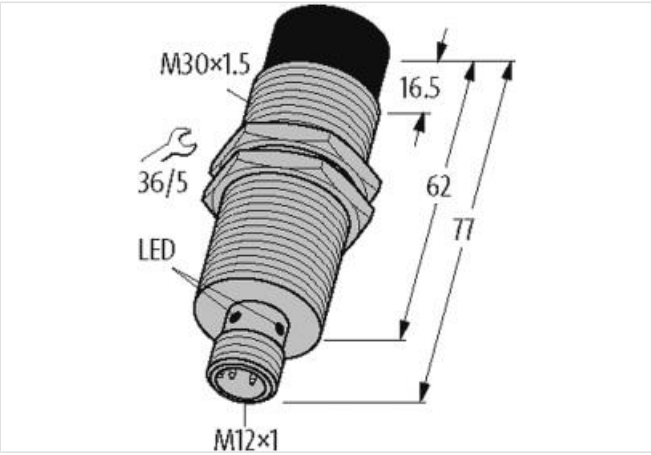

Abbildung stellvertretend

Kaufmännische Daten	
ECLASS-6.0	27242604
ECLASS-7.0	27242604
ECLASS-8.0	27242604
ECLASS-9.0	27242604
ETIM-5.0	EC001599
GTIN	4048879677912
Verpackungseinheit	1
Zolltarifnummer	85389099
Elektrische Daten	
Rotation	1250 rpm
Standby-Leistung gekoppelt max.	3 W
Standby-Leistung ungekoppelt max.	1 W
Elektrische Daten | Versorgung	
Betriebsspannung DC	24 V
Betriebsspannung DC min.	21,6 V
Betriebsspannung DC max.	26,4 V
Betriebsstrom	0,75 A
Industrielle Kommunikation | IO-Link	
IO-Link Revision ID	V1.1

Die in diesem Produkt-PDF enthaltenen Angaben wurden mit der größtmöglichen Sorgfalt erarbeitet.
Für Richtigkeit, Vollständigkeit und Aktualität ist die Haftung auf grobes Verschulden begrenzt. Stand: 27.04.2024

IO-Link Übertragungsrate	COM2 (38.4 kbit/s)
Port Class	A
Diagnosen	
Diagnose per LED	ja
LED-Anzeige	Ethernet-Verbindung/ Datenverkehr
Geräteschutz | Elektrisch	
Schutzart (EN IEC 60529)	IP67, IP68
Verpolschutz	ja
Kurzschlussschutz Sensorversorgung	ja
Mechanische Daten | Materialdaten	
Beschichtung Gehäuse	verchromt
Material Gehäuse	Messing
Mechanische Daten | Montagedaten	
Höhe	30 mm
Breite	30 mm
Tiefe	77 mm
Nennabstand min.	0 mm
Nennabstand max.	7 mm
Umgebungseigenschaften | Klimatisch	
Betriebstemperatur min.	-20 °C
Betriebstemperatur max.	55 °C
Anschlusstyp 2	
Familie-Bauform	M12
Geschlecht	female
Kodierung	A
Polzahl	4
PIN 1	24 V DC
PIN 2	n.c.
PIN 3	0 V
PIN 4	C / Q / IO-Link
Familie-Bauform	M12
Geschlecht	male
Kodierung	A
Polzahl	4
PIN 1	24 V DC
PIN 2	n.c.
PIN 3	0 V
PIN 4	C / Q / IO-Link

Die in diesem Produkt-PDF enthaltenen Angaben wurden mit der größtmöglichen Sorgfalt erarbeitet.
Für Richtigkeit, Vollständigkeit und Aktualität ist die Haftung auf grobes Verschulden begrenzt. Stand: 27.04.2024