MURR ELEKTRONIK
stay connected

## Cube67+ Busknoten

Ethercat

Cube67+
EtherCAT
Anschlussleitungen finden Sie im Onlineshop unter "Anschlusstechnik".
Gehäuse ist vollvergossen.

**Link zum Produkt**

### Abbildungen

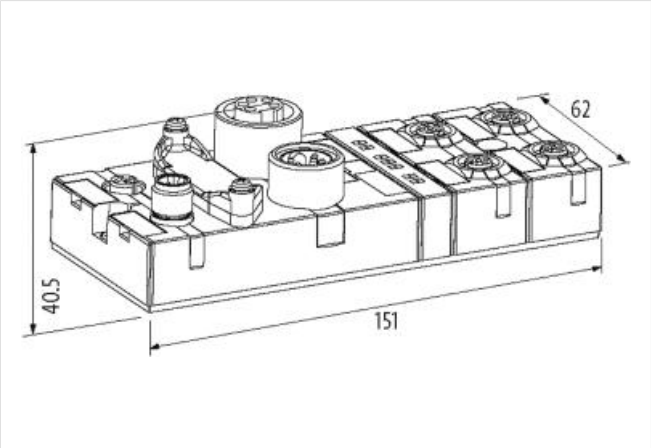


Abbildung stellvertretend

### Kaufmännische Daten

| | |
|---|---|
| ECLASS-6.0 | 27242608 |
| ECLASS-6.1 | 27242608 |
| ECLASS-7.0 | 27242608 |
| ECLASS-8.0 | 27242608 |
| ECLASS-9.0 | 27242608 |
| ECLASS-10.1 | 27242608 |
| ECLASS-11.1 | 27242608 |
| ECLASS-12.0 | 27242608 |
| ETIM-5.0 | EC001604 |
| GTIN | 4048879313148 |
| Verpackungseinheit | 1 |
| Zolltarifnummer | 85389099 |

### Elektrische Daten | Versorgung

| | |
|---|---|
| Betriebsspannung DC | 24 V |
| Stromaufnahme max. | 200 mA |
| Summenstrom UA max. | 8 A |
| Summenstrom US max. | 8 A |

### Industrielle Kommunikation | Busdaten

| | |
|---|---|
| Adressbereich Ausgänge max. | 65636 Bytes |
| Adressbereich Eingänge max. | 65636 Bytes |

Die in diesem Produkt-PDF enthaltenen Angaben wurden mit der größtmöglichen Sorgfalt erarbeitet.
Für Richtigkeit, Vollständigkeit und Aktualität ist die Haftung auf grobes Verschulden begrenzt. Stand: 16.05.2024

| | |
|---|---|
| Adresseinstellungsart | automatisch |
| **Diagnosen** | |
| Diagnose | Unterspannung, keine Spannung |
| Diagnose per BUS | pro Modul und Kanal |
| Diagnose per LED | pro Modul und Kanal |
| Kurzschluss-Diagnose | ja |
| LED-Anzeige | Ethernet-Verbindung/ Datenverkehr |
| Überlast-Diagnose | ja |
| **Geräteschutz \| Elektrisch** | |
| Schutzart (EN IEC 60529) | IP67 |
| **Mechanische Daten** | |
| Anzahl Erweiterungsmodule max. | 32 |
| **Mechanische Daten \| Montagedaten** | |
| Geeignet für Befestigungsart | 2-Loch Schraubbefestigung |
| Höhe | 151 mm |
| Breite | 62 mm |
| Tiefe | 40,5 mm |
| **Umgebungseigenschaften \| Klimatisch** | |
| Betriebstemperatur min. | 0 °C |
| Betriebstemperatur max. | 55 °C |
| Lagertemperatur min. | -20 °C |
| Lagertemperatur max. | 75 °C |
| **Konformität** | |
| Produktstandard | EN 61131-2 |
| **Anschlusstyp 4** | |
| Anschlusstyp 1 | Bus In / Bus Out |
| Anschlusstyp 2 | Internal system connection |
| Anschlusstyp 3 | Power In |
| Anschlusstyp 4 | Power Out |
| Befestigungsart | gesteckt, verschraubt |
| Anzugsdrehmoment | 0,6 Nm |
| Familie-Bauform | M12 |
| Geschlecht | female |
| Farbe Kontaktträger | schwarz |
| Kodierung | D |
| Polzahl | 4 |
| PIN 1 | TD + |
| PIN 2 | RD + |
| PIN 3 | TD - |
| PIN 4 | RD - |
| Familie-Bauform | M12 |
| Geschlecht | female |
| Farbe Kontaktträger | schwarz |
| Kodierung | A |
| Polzahl | 6 |
| PIN 1 | 24 V DC (UA) |
| PIN 2 | 24 V DC (US) |
| PIN 3 | 0 V |
| PIN 4 | Bus internal |
| PIN 5 | Bus internal |
| PIN 6 | 0 V |

Die in diesem Produkt-PDF enthaltenen Angaben wurden mit der größtmöglichen Sorgfalt erarbeitet.
Für Richtigkeit, Vollständigkeit und Aktualität ist die Haftung auf grobes Verschulden begrenzt. Stand: 16.05.2024

| | |
|---|---|
| Familie-Bauform | 7/8" |
| Geschlecht | male |
| Farbe Kontaktträger | schwarz |
| Polzahl | 5 |
| PIN 1 | 0 V |
| PIN 2 | 0 V |
| PIN 3 | PE |
| PIN 4 | 24 V DC (US) |
| PIN 5 | 24 V DC (UA) |
| Familie-Bauform | 7/8" |
| Geschlecht | female |
| Farbe Kontaktträger | schwarz |
| Polzahl | 5 |
| PIN 1 | 0 V |
| PIN 2 | 0 V |
| PIN 3 | PE |
| PIN 4 | 24 V DC (US) |
| PIN 5 | 24 V DC (UA) |

Die in diesem Produkt-PDF enthaltenen Angaben wurden mit der größtmöglichen Sorgfalt erarbeitet.
Für Richtigkeit, Vollständigkeit und Aktualität ist die Haftung auf grobes Verschulden begrenzt. Stand: 16.05.2024