stay connected

## Gateway Profibus-DP/AS-i, 1 Master

Spez. 3.0, Diagnose RS232

Gateway-Singlemaster
frontseitig über Federkraftsteckklemmen 0.5...1.5 mm
AS-Interface/PROFIBUS DP
Specification 3.0
Aktuelle Handbücher, GSD-/Typdateien erhalten Sie per download unter http://shop.murrelektronik.com
Andere Gateways auf Anfrage.

### Link zum Produkt

### Abbildungen

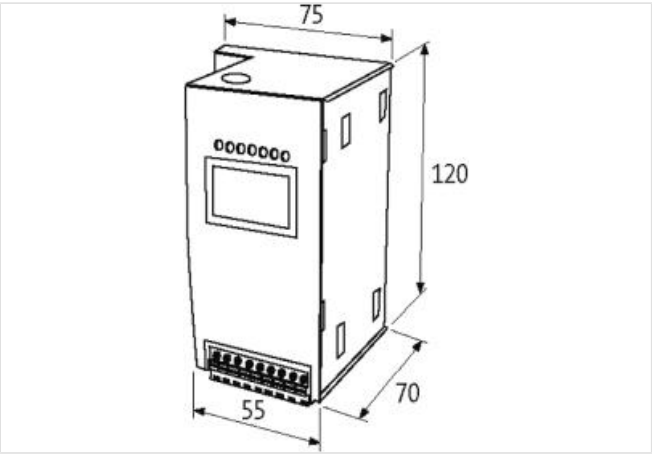


Abbildung stellvertretend

### Kaufmännische Daten

| | |
|---|---|
| ECLASS-6.0 | 27242208 |
| ECLASS-6.1 | 27242608 |
| ECLASS-7.0 | 27242608 |
| ECLASS-8.0 | 27242608 |
| ECLASS-9.0 | 27242608 |
| ECLASS-10.1 | 27242608 |
| ECLASS-11.1 | 27242608 |
| ECLASS-12.0 | 27242608 |
| ETIM-5.0 | EC001604 |
| GTIN | 4048879048767 |
| Verpackungseinheit | 1 |
| Zolltarifnummer | 85176200 |

### Elektrische Daten

| | |
|---|---|
| Bemessungsbetriebsstrom AS-Interface max. | 70 mA |

### Elektrische Daten | Versorgung

| | |
|---|---|
| Betriebsspannung DC | 30 V |

### Industrielle Kommunikation | Busdaten

| | |
|---|---|
| Adressbereich Werkseinstellung | 3 |

Die in diesem Produkt-PDF enthaltenen Angaben wurden mit der größtmöglichen Sorgfalt erarbeitet.
Für Richtigkeit, Vollständigkeit und Aktualität ist die Haftung auf grobes Verschulden begrenzt. Stand: 05.05.2024

| | |
|---|---|
| Adressbereich min. | 1 |
| Adressbereich max. | 126 |
| Adresseinstellungsart | PROFIBUS, Tasten |
| Automatische Baudratenerkennung | ja |
| Baudrate min. | 9,6 kBaud |
| Baudrate max. | 12 MBaud |
| **Industrielle Kommunikation \| AS-Interface** | |
| AS-i Spezifikation | V3.0 |
| Anzahl Slaves max. | 62 |
| Diagnoseschnittstelle seriell | PS2/RS232 |
| Zykluszeit AS-i | 150 µs × (Anzahl Slaves + 2) |
| **Industrielle Kommunikation \| Profibus** | |
| PROFIBUS Funktion | Abbildung der AS-Interface Slaves als I/O-Prozessdaten im PROFIBUS DP vollständige Diagnose und Konfiguration über DP-Master |
| **Installation \| Anschluss** | |
| Familie-Bauform | SUB-D9 |
| **Geräteschutz \| Elektrisch** | |
| Schutzart (EN IEC 60529) | IP20 |
| Überlastfest | ja |
| Kurzschlussfest | ja |
| Bemessungsisolationsspannung | 500 V |
| **Mechanische Daten** | |
| Anzahl Bedientasten | 4 |
| Funktion Bedientasten | ESC, Mode, OK, Set |
| **Mechanische Daten \| Montagedaten** | |
| Befestigungsart | geschnappt |
| Geeignet für Befestigungsart | Tragschiene, (EN 60715) |
| Höhe | 120 mm |
| Breite | 75 mm |
| Tiefe | 83 mm |
| **Umgebungseigenschaften \| Klimatisch** | |
| Betriebstemperatur min. | 0 °C |
| Betriebstemperatur max. | 55 °C |
| Lagertemperatur min. | -20 °C |
| Lagertemperatur max. | 85 °C |
| **Konformität** | |
| Niederspannungsrichtlinie | EN 50295 |

Die in diesem Produkt-PDF enthaltenen Angaben wurden mit der größtmöglichen Sorgfalt erarbeitet.
Für Richtigkeit, Vollständigkeit und Aktualität ist die Haftung auf grobes Verschulden begrenzt. Stand: 05.05.2024