stay connected

MEF Netzentstörfilter 1-phasig 2-stufig

I:6A U:250 VAC/300 VDC aufschnappbar

ArtNr.: 10471
Gewicht: 0.45
Ursprungsland: IT
Typenbezeichnung: MEF 1/2 AS 6A T

Strom: 6 A
aufschnappbar
Bedämpfungskurven auf Anfrage.
gegen symmetrische Störungen

Link zum Produkt

Abbildungen

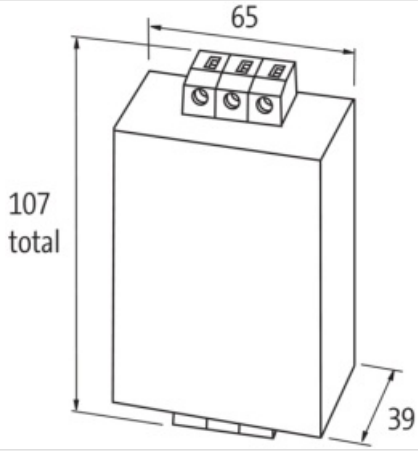

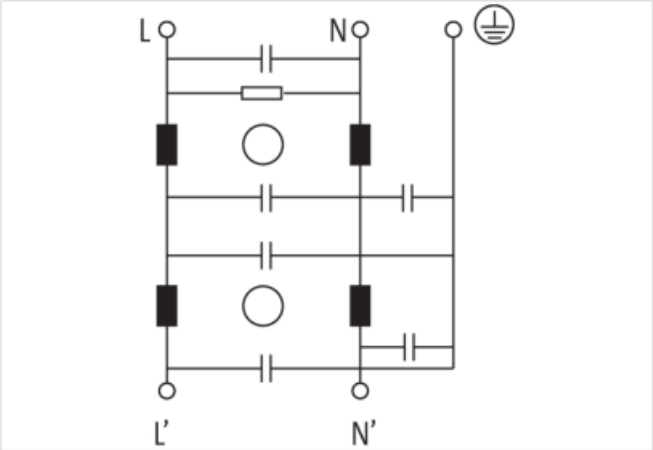

Abbildung stellvertretend

Kaufmännische Daten

URL Webshop	https://shop.murrelektronik.com/10471
GTIN	4048879029315

Die in diesem Produkt-PDF enthaltenen Angaben wurden mit der größtmöglichen Sorgfalt erarbeitet.
Für Richtigkeit, Vollständigkeit und Aktualität ist die Haftung auf grobes Verschulden begrenzt. Stand: 12.07.2025

Geeignet für Einsatzbereich	Schaltnetzteile, Geräte mit schneller Schaltfrequenz und hoher Wiederholfrequenz, in DC-Netzen, vor Transformatoren, bei Frequenzumrichter
Geeignet für Störungsart	asymmetrische Störungen
ECLASS-6.0	27130806
ECLASS-6.1	27420201
ECLASS-7.0	27420290
ECLASS-7.1	27420290
ECLASS-8.0	27420290
ECLASS-8.1	27420290
ECLASS-9.0	27420208
ECLASS-9.1	27420290
ECLASS-10.0.1	27420290
ECLASS-10.1	27420208
ECLASS-11.0	27420290
ECLASS-11.1	27420208
ECLASS-12.0	27420208
ECLASS-13.0	27420290
ECLASS-14.0	27420290
ETIM-5.0	EC002498
ETIM-6.0	EC002498
ETIM-7.0	EC002498
ETIM-8.0	EC002498
EAN	4048879029315
Elektrische Daten	
Ableitstrom max.	5 mA @ 250 V AC, 50 Hz
Elektrische Daten | Versorgung	
Netzfrequenz	50 ... 60 Hz
Betriebsspannung AC max.	250 V
Betriebsspannung DC max.	300 V
Elektrische Daten | Ausgang	
Überlaststrom	18× (IN t) max. 0.5 ms; 1.5× (IN t) max. 1 min. (1× in der Stunde)
Installation	
Anschlussquerschnitt eindrähtig min.	0.2 mm²
Anschlussquerschnitt eindrähtig max.	6 mm²
Anschlussquerschnitt mehr-/feindrähtig min.	0.2 mm²
Anschlussquerschnitt mehr-/feindrähtig max.	4 mm²
AWG Nummer eindrähtig min.	24
AWG Nummer eindrähtig max.	9
AWG Nummer mehr-/feindrähtig min.	24
AWG Nummer mehr-/feindrähtig max.	11
Geräteschutz | Elektrisch	
Isolationsprüfspannung L-N	2.7 kV
Isolationsprüfspannung L-L	2.1 kV
Dauer Isolationsprüfspannung	2 s
Mechanische Daten | Montagedaten	
Höhe	107 mm
Breite	56 mm
Tiefe	39 mm
Befestigungsart	geschnappt
Geeignet für Befestigungsart	Tragschiene TH35, (EN 60715)
Umgebungseigenschaften | Klimatisch	

Die in diesem Produkt-PDF enthaltenen Angaben wurden mit der größtmöglichen Sorgfalt erarbeitet.
Für Richtigkeit, Vollständigkeit und Aktualität ist die Haftung auf grobes Verschulden begrenzt. Stand: 12.07.2025

Klimakategorie (EN IEC 60068-1)	25/085/21

Anschlusstyp 3	
Familie-Bauform	Klemme
Polzahl	1
Geschlecht	female
Farbe Kontaktträger	grün-gelb
Anschlussart	Schraubenklemmen SK
PIN 1	PE
Familie-Bauform	Klemme
Polzahl	2
Farbe Kontaktträger	grau
Anschlussart	Schraubenklemmen SK
PIN 1	L
PIN 2	N
Familie-Bauform	Klemme
Polzahl	2
Farbe Kontaktträger	grau
Anschlussart	Schraubenklemmen SK
PIN 1	L'
PIN 2	N'

Die in diesem Produkt-PDF enthaltenen Angaben wurden mit der größtmöglichen Sorgfalt erarbeitet.
Für Richtigkeit, Vollständigkeit und Aktualität ist die Haftung auf grobes Verschulden begrenzt. Stand: 12.07.2025