stay connected

Stiftmodul, 2-polig, Axialschraubanschluss

1000 V, 100 A

Stift
2-polig
Axialschraubanschluss
Technische Daten werden nur mit Murrelektronik Komponenten gewährleistet.
Axialschraubanschluss nur für flexible Adern
Der Clip 70MH-ZZ100-0000000 wird 4× benötigt

Link zum Produkt

Abbildungen

Abbildung stellvertretend

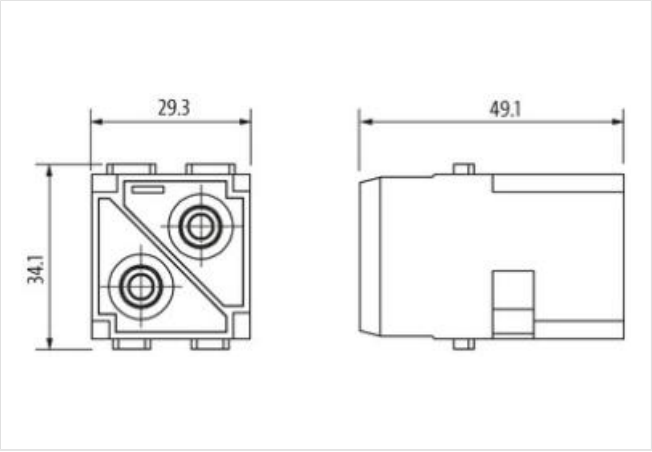

Kaufmännische Daten

ECLASS-6.0	27143424
ECLASS-6.1	27261204
ECLASS-7.0	27440204
ECLASS-8.0	27440204
ECLASS-9.0	27440217
ECLASS-10.1	27440217
ECLASS-11.1	27440217
ECLASS-12.0	27440217
ETIM-5.0	EC000438
GTIN	4048879675109
Verpackungseinheit	1
Zolltarifnummer	85366990

Elektrische Daten | Versorgung

Betriebsspannung AC	1000 V
Betriebsspannung DC	1000 V
Betriebsstrom	100 A

Installation

Anschlussquerschnitt min.	10 mm²

Die in diesem Produkt-PDF enthaltenen Angaben wurden mit der größtmöglichen Sorgfalt erarbeitet.
Für Richtigkeit, Vollständigkeit und Aktualität ist die Haftung auf grobes Verschulden begrenzt. Stand: 19.05.2024

Anschlussquerschnitt max.	35 mm²
AWG-Nummer min.	8
AWG-Nummer max.	2
Installation | Anschluss	
Abisolierlänge	13 mm
Aderisolationsdurchmesser min.	11,4 mm
Anschlussinformation	Axialschraubanschluss
Anzugsdrehmoment	(10...16 mm²); 7 Nm (25 mm²); 8 Nm (35 mm²)
Anzugsdrehmoment	6 Nm
Geschlecht	male
Schlüsselweite	SW4
Steckzyklen min.	500
Installation | Pin-Belegung	
Polzahl	2
Geräteschutz | Elektrisch	
Verschmutzungsgrad	3
Bemessungsstoßspannung	8 kV
Überspannungskategorie (EN 60950-1)	III
Mechanische Daten | Materialdaten	
Beschichtung Kontakt	versilbert
Brennbarkeitsklasse (UL94)	V-0
Material Gehäuse	PC
Material Kontakt	Messing
Mechanische Daten | Montagedaten	
Anzahl Modulplätze	2
Höhe	49 mm
Breite	34,1 mm
Tiefe	29,3 mm
Umgebungseigenschaften | Klimatisch	
Betriebstemperatur min.	-40 °C
Betriebstemperatur max.	125 °C

Die in diesem Produkt-PDF enthaltenen Angaben wurden mit der größtmöglichen Sorgfalt erarbeitet.
Für Richtigkeit, Vollständigkeit und Aktualität ist die Haftung auf grobes Verschulden begrenzt. Stand: 19.05.2024