stay connected

A3 Kupplungsgehäuse IP65

Längsver. M-Bügel, Abgang oben M20

A3
Kupplungsgehäuse (niedrig)
Längsverriegelung
IP65
Technische Daten werden nur mit Murrelektronik Komponenten gewährleistet.

Link zum Produkt

Abbildungen

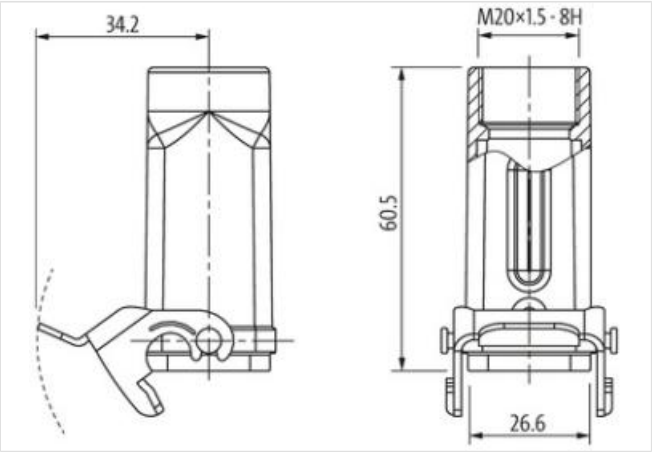

Abbildung stellvertretend

Kaufmännische Daten	
ECLASS-6.0	27279221
ECLASS-7.0	27440104
ECLASS-8.0	27440104
ECLASS-9.0	27440102
ECLASS-10.1	27440202
ECLASS-11.1	27440202
ECLASS-12.0	27440202
ETIM-5.0	EC000437
GTIN	4048879716826
Verpackungseinheit	1
Zolltarifnummer	85389099
Installation	
Kabelabgang	gerade
Installation | Anschluss	
Befestigungsgewinde	M20
Steckzyklen min.	500
Geräteschutz | Elektrisch	
Schutzart (EN IEC 60529)	IP65
Zusatzbedingung Schutzart	gesteckt, verriegelt, mit Verschraubung
Mechanische Daten	
Gehäuseart	Kupplungsgehäuse
Mechanische Daten | Materialdaten	
Beschichtung Gehäuse	pulverbeschichtet

Die in diesem Produkt-PDF enthaltenen Angaben wurden mit der größtmöglichen Sorgfalt erarbeitet.
Für Richtigkeit, Vollständigkeit und Aktualität ist die Haftung auf grobes Verschulden begrenzt. Stand: 26.05.2024

Beschichtung Verriegelung	verzinkt
Material Gehäuse	Zinkdruckguss
Material Verriegelung	Stahl
Mechanische Daten | Montagedaten	
Baugröße	A3
Höhe	60,5 mm
Breite	26,6 mm
Tiefe	26,6 mm
Verriegelungsart	Längsverriegelung
Umgebungseigenschaften | Klimatisch	
Betriebstemperatur min.	-40 °C
Betriebstemperatur max.	100 °C
Klimakategorie (EN IEC 60068-1)	40/100/21

Die in diesem Produkt-PDF enthaltenen Angaben wurden mit der größtmöglichen Sorgfalt erarbeitet.
Für Richtigkeit, Vollständigkeit und Aktualität ist die Haftung auf grobes Verschulden begrenzt. Stand: 26.05.2024