MURR ELEKTRONIK
stay connected

**M12 Power St. Flansch S-kod. VWM**

mPPE-Litzen 4x1.5 0,2m

Flanschstecker
M12, 4-polig
S-kodiert
Vorderwandmontage
mit angeschlossener Litze
Beim Einsatz aggressiver Medien ist die Materialbeständigkeit applikationsbezogen zu überprüfen. Nähere Details auf Anfrage.
Abweichende Leitungslängen auf Anfrage lieferbar.

**Link zum Produkt**

**Abbildungen**

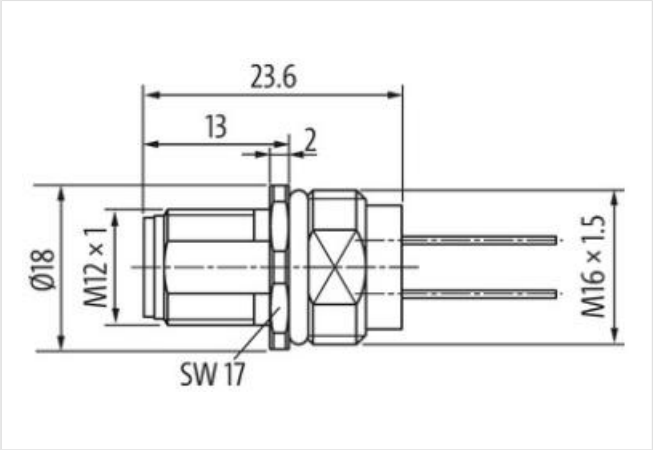


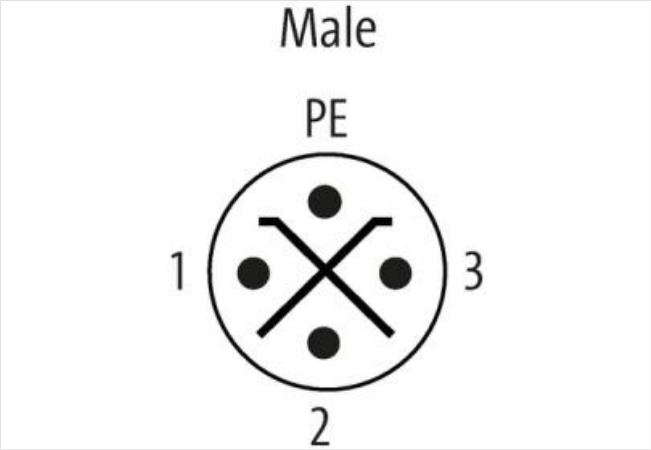


Abbildung stellvertretend

| | |
|---|---|
| Kabellänge | 0,2 m |



Die in diesem Produkt-PDF enthaltenen Angaben wurden mit der größtmöglichen Sorgfalt erarbeitet.
Für Richtigkeit, Vollständigkeit und Aktualität ist die Haftung auf grobes Verschulden begrenzt. Stand: 22.05.2024

Murrelektronik GmbH | Falkenstraße 3 | 71570 Oppenweiler | Fon +49 (71 91) 47-0 | Fax +49 (71 91) 47-491000 | shop@murrelektronik.com | shop.murrelektronik.com

| | |
|---|---|
| Anzugsdrehmoment | 0,6 Nm |
| Beschichtung Kontakt | vergoldet |
| Familie-Bauform | M12P |
| Gewinde | M12 x 1 |
| Kodierung | S |
| Material Kontakt | Kupferlegierung |
| **Kaufmännische Daten** | |
| ECLASS-6.0 | 27279220 |
| ECLASS-6.1 | 27279220 |
| ECLASS-7.0 | 27440103 |
| ECLASS-8.0 | 27440103 |
| ECLASS-9.0 | 27440103 |
| ECLASS-10.1 | 27440103 |
| ECLASS-11.1 | 27440103 |
| ECLASS-12.0 | 27440103 |
| ETIM-5.0 | EC002061 |
| GTIN | 4048879641036 |
| Verpackungseinheit | 1 |
| Zolltarifnummer | 85444290 |
| **Elektrische Daten \| Versorgung** | |
| Betriebsspannung AC max. | 630 V |
| Betriebsspannung DC max. | 630 V |
| Betriebsstrom je Kontakt max. | 12 A |
| **Installation \| Anschluss** | |
| Befestigungsgewinde | M16 x 1.5 |
| Schlüsselweite | SW17 |
| Steckzyklen min. | 100 |
| **Geräteschutz \| Elektrisch** | |
| Schutzart (EN IEC 60529) | IP68 |
| Zusatzbedingung Schutzart | gesteckt, verschraubt |
| Verschmutzungsgrad | 3 |
| Bemessungsstoßspannung | 6 kV |
| Isolierstoffgruppe (IEC 60664-1) | III |
| **Mechanische Daten \| Materialdaten** | |
| Material Kontaktträger | PA |
| **Mechanische Daten \| Montagedaten** | |
| Befestigungsart | gesteckt, verschraubt |
| **Umgebungseigenschaften \| Klimatisch** | |
| Betriebstemperatur min. | -40 °C |
| Betriebstemperatur max. | 85 °C |
| Zusatzbedingung Temperaturbereich | abhängig von angeschlossener Leitung |
| **Wichtige Installationshinweise** | |
| Hinweis zur Zugentlastung | Schützen Sie die Steckverbinder durch geeignete Maßnahmen vor mechanischen Lasten, z.B. durch die Verwendung von Kabelbindern. |
| Hinweis zum Biegeradius | **ACHTUNG:** Beachten Sie beim Verlegen von Leitungen die zulässigen Biegeradien, da durch zu große Biegekräfte die IP-Schutzart gefährdet werden kann. |
| **Beständigkeiten \| Kabel** | |
| Adernanordnung | schwarz 1, schwarz 2, schwarz 3, grün-gelb |
| Kabelkennung | 940 |
| Adernanordnung | schwarz 1, schwarz 2, schwarz 3, grün-gelb |
| Material Aderisolation | PE |

Die in diesem Produkt-PDF enthaltenen Angaben wurden mit der größtmöglichen Sorgfalt erarbeitet.
Für Richtigkeit, Vollständigkeit und Aktualität ist die Haftung auf grobes Verschulden begrenzt. Stand: 22.05.2024

| | |
|---|---|
| Anzahl Adern | 4 |
| Leiter Querschnitt (Ader) | 1,5 mm² |
| Betriebstemperatur min. (fest) | -40 °C |
| Betriebstemperatur max. (fest) | 85 °C |
| Flammwidrigkeit | IEC 60332-2-2 \| UL 1581 § 1100 FT2 \| UL 1581 § 1090 |
| Chemikalienbeständigkeit | gut, applikationsbezogen zu prüfen |
| Benzinbeständigkeit | gut, applikationsbezogen zu prüfen |
| Ölbeständigkeit | gut, applikationsbezogen zu prüfen \| DIN EN 60811-404 |

Die in diesem Produkt-PDF enthaltenen Angaben wurden mit der größtmöglichen Sorgfalt erarbeitet.
Für Richtigkeit, Vollständigkeit und Aktualität ist die Haftung auf grobes Verschulden begrenzt. Stand: 22.05.2024