stay connected

Kennzeichnungsringe D=8mm Rotorange VE 10

Farbring M8/M12
Kunststoff
rotorange
Verpackungseinheit: 10 Stück

Link zum Produkt

Abbildungen

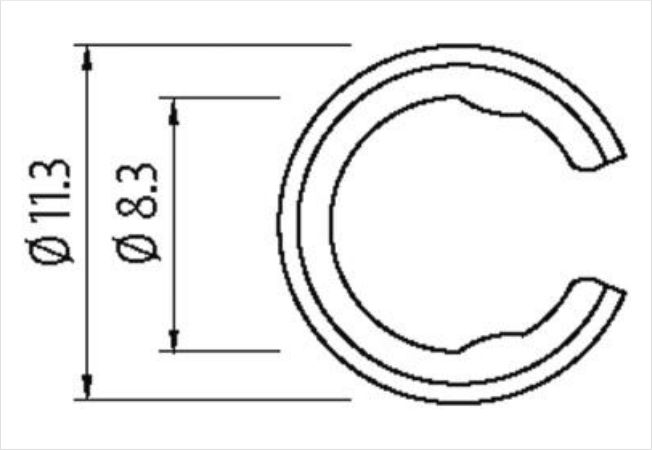

Abbildung stellvertretend

Kaufmännische Daten

ECLASS-6.0	27149129
ECLASS-7.0	27149129
ECLASS-8.0	27149129
ECLASS-9.0	27400629
ECLASS-10.1	27440192
ECLASS-11.1	27440192
ECLASS-12.0	27440192
ETIM-5.0	EC001288
GTIN	4048879687317
Verpackungseinheit	10
Zolltarifnummer	39269097

Die in diesem Produkt-PDF enthaltenen Angaben wurden mit der größtmöglichen Sorgfalt erarbeitet.
Für Richtigkeit, Vollständigkeit und Aktualität ist die Haftung auf grobes Verschulden begrenzt. Stand: 21.05.2024