MURR ELEKTRONIK
stay connected

M12 Bu. 90° A-kod. Schneidklemmanschluss

4-pol., 0,25 - 0,5mm², 4 - 5,1mm

Buchse 90°
M12, 4-polig
Schneidklemmen
Anschlussquerschnitt: 0.25...0.5 mm²
Art.-Nr. 7005 - M12 Lite - (Kunststoffrändelschraube) auf Anfrage
Beim Einsatz aggressiver Medien ist die Materialbeständigkeit applikationsbezogen zu überprüfen. Nähere Details auf Anfrage.

Link zum Produkt

Abbildungen

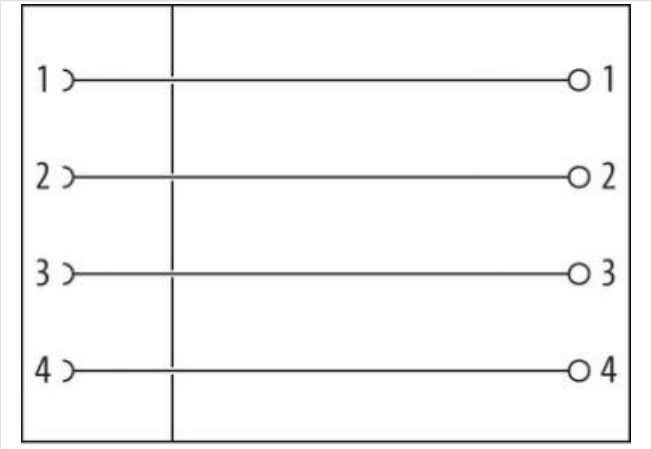

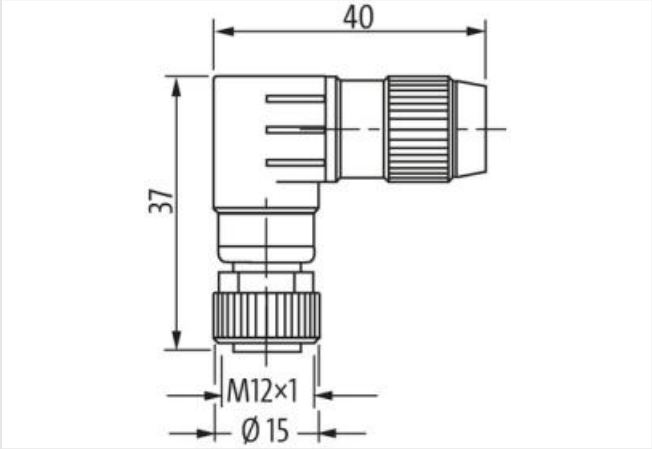

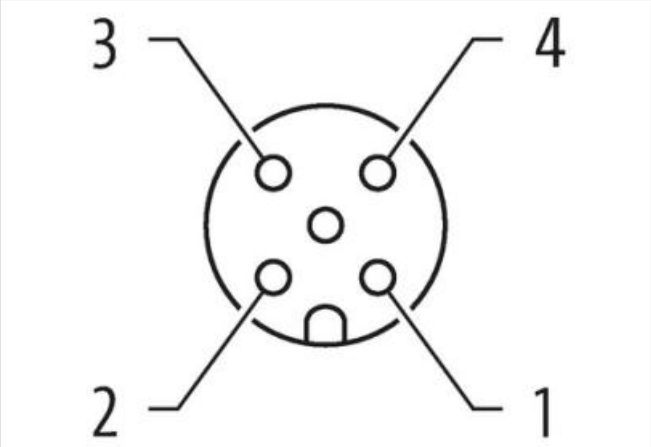

Abbildung stellvertretend

Seite 1	
Familie-Bauform	M12
Schutzart (EN IEC 60529)	IP67

Kaufmännische Daten	
ECLASS-6.0	27279221
ECLASS-6.1	27260702
ECLASS-7.0	27440102
ECLASS-8.0	27440102

Die in diesem Produkt-PDF enthaltenen Angaben wurden mit der größtmöglichen Sorgfalt erarbeitet.
Für Richtigkeit, Vollständigkeit und Aktualität ist die Haftung auf grobes Verschulden begrenzt. Stand: 27.05.2024

ECLASS-9.0	27440116
ECLASS-10.1	27440102
ECLASS-11.1	27440102
ECLASS-12.0	27440116
ETIM-5.0	EC002635
GTIN	4048879201681
Verpackungseinheit	1
Zolltarifnummer	85366990
Elektrische Daten | Versorgung	
Betriebsspannung AC max.	32 V
Betriebsspannung DC max.	32 V
Betriebsstrom je Kontakt max.	4 A
Installation	
Anschlussquerschnitt min.	0,25 mm²
Anschlussquerschnitt max.	0,5 mm²
Einzeldrahtdurchmesser min.	0,1 mm
Installation | Anschluss	
Aderisolationsdurchmesser min.	1,2 mm
Aderisolationsdurchmesser max.	1,6 mm
Anzugsdrehmoment	0,6 Nm
Geräteschutz | Elektrisch	
Zusatzbedingung Schutzart	gesteckt, verschraubt
Mechanische Daten | Montagedaten	
Befestigungsart	gesteckt, verschraubt, Rüttelsicherung
Klemmbereich min.	4 mm
Klemmbereich max.	5,1 mm
Höhe	37 mm
Breite	40 mm
Tiefe	15 mm
Umgebungseigenschaften | Klimatisch	
Betriebstemperatur min.	-25 °C
Betriebstemperatur max.	85 °C
Wichtige Installationshinweise	
Hinweis zur Zugentlastung	Schützen Sie die Steckverbinder durch geeignete Maßnahmen vor mechanischen Lasten, z.B. durch die Verwendung von Kabelbindern.
Hinweis zum Biegeradius	**ACHTUNG:** Beachten Sie beim Verlegen von Leitungen die zulässigen Biegeradien, da durch zu große Biegekräfte die IP-Schutzart gefährdet werden kann.

Die in diesem Produkt-PDF enthaltenen Angaben wurden mit der größtmöglichen Sorgfalt erarbeitet.
Für Richtigkeit, Vollständigkeit und Aktualität ist die Haftung auf grobes Verschulden begrenzt. Stand: 27.05.2024