stay connected

M8 St. 0° A-kod. Schneidklemmanschluss

4-pol., 0,14 - 0,34mm², 2,5 - 5,1mm

Schneidklemmen
Stecker gerade
M8, 4-polig
Anschlussquerschnitt: 0.14...0.34 mm²
Dichtungskamm im Lieferumfang

Link zum Produkt

Abbildungen

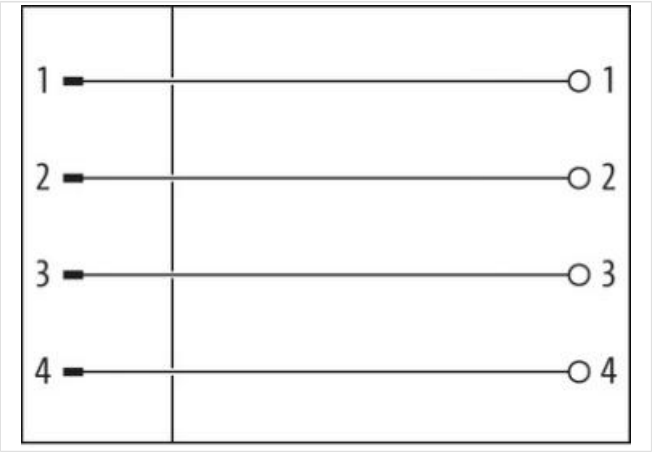

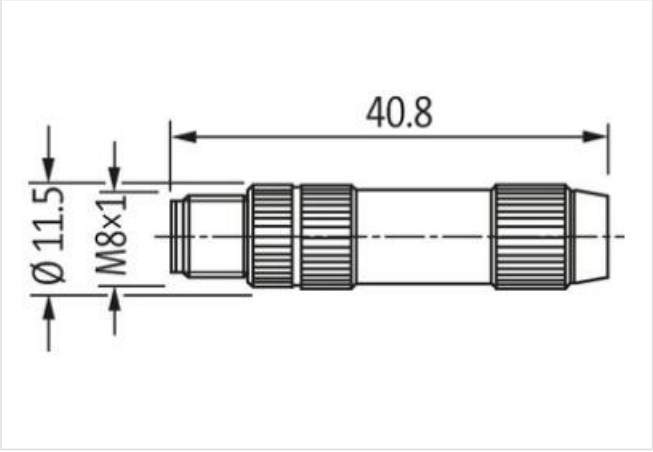

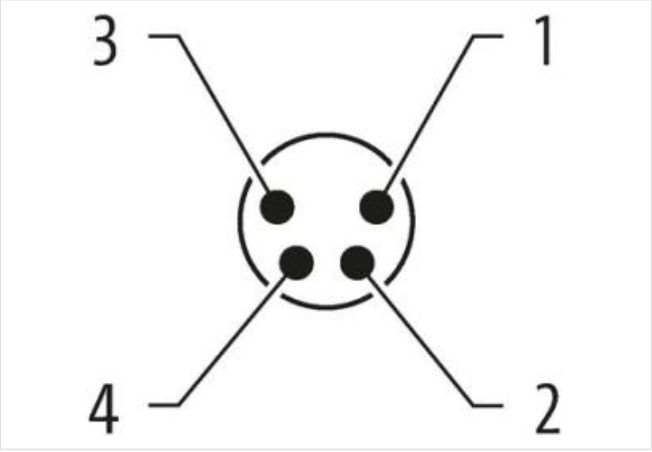

Abbildung stellvertretend

Seite 1

Befestigungsart	gesteckt, verschraubt
Familie-Bauform	M8
Material Kontakt	Kupferlegierung
Material	PA
Polzahl	4

Die in diesem Produkt-PDF enthaltenen Angaben wurden mit der größtmöglichen Sorgfalt erarbeitet.
Für Richtigkeit, Vollständigkeit und Aktualität ist die Haftung auf grobes Verschulden begrenzt. Stand: 10.05.2024

Schlüsselweite	SW9
Schutzart (EN IEC 60529)	IP67
Kaufmännische Daten	
ECLASS-6.0	27279221
ECLASS-7.0	27440104
ECLASS-8.0	27440104
ECLASS-9.0	27440102
ECLASS-10.1	27440102
ECLASS-11.1	27440102
ECLASS-12.0	27440116
ETIM-5.0	EC002635
GTIN	4048879224710
Verpackungseinheit	1
Zolltarifnummer	85366990
Elektrische Daten | Versorgung	
Betriebsspannung AC max.	32 V
Betriebsspannung DC max.	32 V
Betriebsstrom je Kontakt max.	4 A
Installation	
Anschlussquerschnitt min.	0,14 mm²
Anschlussquerschnitt max.	0,34 mm²
Einzeldrahtdurchmesser min.	0,1 mm
Installation | Anschluss	
Aderisolationsdurchmesser min.	1 mm
Aderisolationsdurchmesser max.	1,6 mm
Anschlussart	Schneidklemmen IDC
Anzugsdrehmoment	0,4 Nm
Befestigungsgewinde	M8 x 1
Steckzyklen min.	100
Installation | Pin-Belegung	
Belegung	vollbelegt
Geräteschutz | Elektrisch	
Zusatzbedingung Schutzart	gesteckt, verschraubt
Verschmutzungsgrad	3
Bemessungsstoßspannung	0,8 kV
Isolationswiderstand min.	100 MΩ
Isolierstoffgruppe (IEC 60664-1)	I
Überspannungskategorie (EN 60950-1)	III
Mechanische Daten | Materialdaten	
Beschichtung Verriegelung	matt vernickelt
Material Verriegelung	Zinkdruckguss
Mechanische Daten | Montagedaten	
Befestigungsart	gesteckt, verschraubt, Rüttelsicherung
Klemmbereich min.	2,5 mm
Klemmbereich max.	5,1 mm
Höhe	40,8 mm
Breite	11,5 mm
Tiefe	11,5 mm
Umgebungseigenschaften | Klimatisch	
Betriebstemperatur min.	-25 °C
Betriebstemperatur max.	85 °C

Die in diesem Produkt-PDF enthaltenen Angaben wurden mit der größtmöglichen Sorgfalt erarbeitet.
Für Richtigkeit, Vollständigkeit und Aktualität ist die Haftung auf grobes Verschulden begrenzt. Stand: 10.05.2024

Wichtige Installationshinweise	
Hinweis zur Zugentlastung	Schützen Sie die Steckverbinder durch geeignete Maßnahmen vor mechanischen Lasten, z.B. durch die Verwendung von Kabelbindern.
Hinweis zum Biegeradius	**ACHTUNG:** Beachten Sie beim Verlegen von Leitungen die zulässigen Biegeradien, da durch zu große Biegekräfte die IP-Schutzart gefährdet werden kann.
Konformität	
Produktstandard	DIN EN 61076-2-114 (M8)

Die in diesem Produkt-PDF enthaltenen Angaben wurden mit der größtmöglichen Sorgfalt erarbeitet.
Für Richtigkeit, Vollständigkeit und Aktualität ist die Haftung auf grobes Verschulden begrenzt. Stand: 10.05.2024