stay connected

Entmagnetisierer mit Meldekontakt

Input: 24VDC Output: 24VDC / 1,5A

INPUT: 24 V DC
OUTPUT: 24 V DC
max. 1.5 A (kurzschlussfest)
Schraubklemmen
potenzialfrei 30 V AC/DC, 100 mA
Wird die Vorgängertype 446140 durch 446142 ausgetauscht, dann muss der Reset-Eingang auf +24 V DC gelegt werden.

Link zum Produkt

Abbildungen

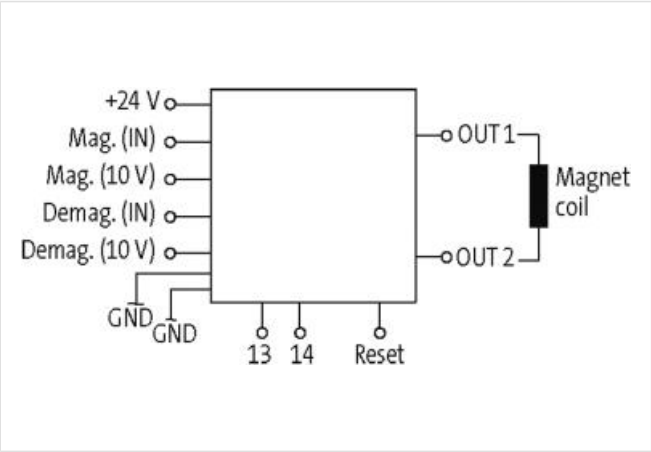

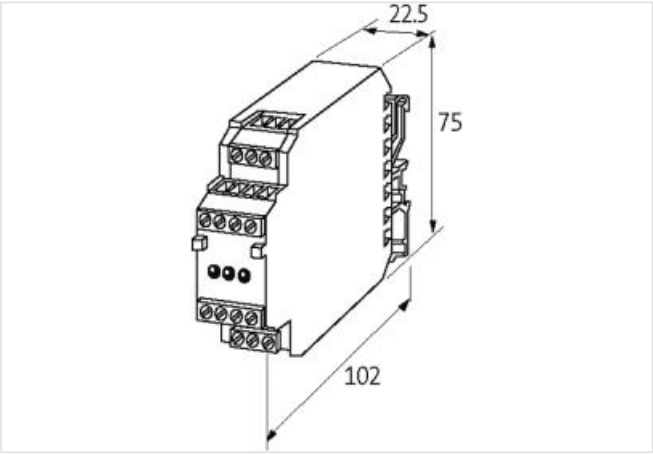

Abbildung stellvertretend

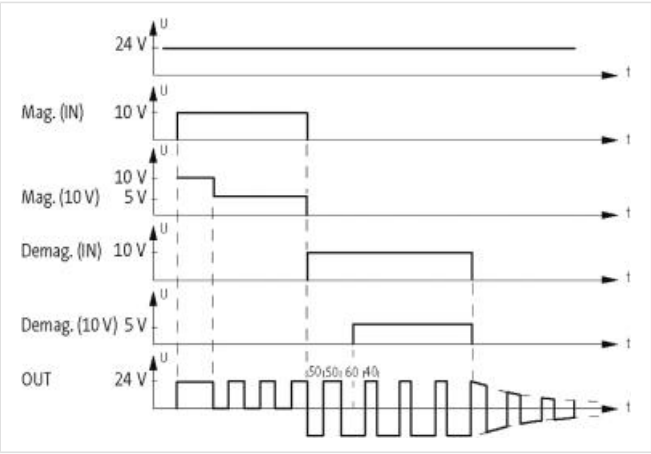

Kaufmännische Daten

ECLASS-6.0	27210990
ECLASS-6.1	27379090
ECLASS-7.0	27379090

Die in diesem Produkt-PDF enthaltenen Angaben wurden mit der größtmöglichen Sorgfalt erarbeitet.
Für Richtigkeit, Vollständigkeit und Aktualität ist die Haftung auf grobes Verschulden begrenzt. Stand: 07.05.2024

ECLASS-8.0	27379090
ECLASS-9.0	27379090
ECLASS-10.1	27379090
ECLASS-11.1	27379090
ECLASS-12.0	27379090
ETIM-5.0	EC001504
GTIN	4048879308496
Verpackungseinheit	1
Zolltarifnummer	85437090
Elektrische Daten | Versorgung	
Betriebsspannung DC	24 V
Betriebsspannung DC min.	18 V
Betriebsspannung DC max.	30 V
Betriebsstrom max.	40 mA
Elektrische Daten | Eingang	
Eingangswiderstand min.	10 kΩ
Entmagnetisierung Analogeingang	0 ... 10 V (44 ... 55 %) PWM
Entmagnetisierung Digitaleingang	sicher OFF: max. 1 V, sicher ON: min. 5 V (LED gelb)
Magnetisierung Analogeingang	0.8 ... 8.8 V (0 ... 100 %) PWM
Magnetisierung Digitaleingang	sicher OFF: max. 1 V, sicher ON: min. 5 V (LED grün)
Elektrische Daten | Ausgang	
Ausgangsspannung DC	24 V
Ausgangsspannung einstellbar	nein
Ausgangsstrom max.	1,5 A
PWM-Frequenz	800 Hz
Diagnosen	
Alarmkontakt löst aus @	30 V AC/DC max. 0.1 A
Alarmkontakt potenzialfrei	ja
Statusanzeige LED	grün
Geräteschutz | Elektrisch	
Schutzart (EN IEC 60529)	IP20
Verpolschutz	ja
Kurzschlussfest	ja
Mechanische Daten | Montagedaten	
Befestigungsart	geschnappt
Geeignet für Befestigungsart	Tragschiene, (EN 60715)
Höhe	75 mm
Breite	22,5 mm
Tiefe	102 mm
Umgebungseigenschaften | Klimatisch	
Betriebstemperatur min.	-25 °C
Betriebstemperatur max.	50 °C
Lagertemperatur min.	-40 °C
Lagertemperatur max.	80 °C
Anschlusstyp 4	
Anschlusstyp 1	X2
Anschlusstyp 2	X2
Anschlusstyp 3	X3
Anschlusstyp 4	X4
Anschlussart	Federkraftklemmen FK
Familie-Bauform	Klemme

Die in diesem Produkt-PDF enthaltenen Angaben wurden mit der größtmöglichen Sorgfalt erarbeitet.
Für Richtigkeit, Vollständigkeit und Aktualität ist die Haftung auf grobes Verschulden begrenzt. Stand: 07.05.2024

Geschlecht	female
Polzahl	3
PIN 1	Reset
PIN 2	13
PIN 3	14
Anschlussart	Federkraftklemmen FK
Familie-Bauform	Klemme
Geschlecht	female
Polzahl	3
PIN 1	AIM
PIN 2	AID
PIN 3	0 V
Anschlussart	Federkraftklemmen FK
Familie-Bauform	Klemme
Geschlecht	female
Polzahl	4
PIN 1	Out 2
PIN 2	Out 2
PIN 3	Out 1
PIN 4	Out 1
Anschlussart	Federkraftklemmen FK
Familie-Bauform	Klemme
Geschlecht	female
Polzahl	4
PIN 1	DIM
PIN 2	DID
PIN 3	0 V
PIN 4	24 V DC

Die in diesem Produkt-PDF enthaltenen Angaben wurden mit der größtmöglichen Sorgfalt erarbeitet.
Für Richtigkeit, Vollständigkeit und Aktualität ist die Haftung auf grobes Verschulden begrenzt. Stand: 07.05.2024