stay connected

MST Einphasen Steuer- und Trenntransformator

P: 4000VA IN: 208...550VAC OUT: 2x115VAC

Einphasen- Steuer- und Trenntransformator
4000 VA
Isolationsklasse T 40/B
Andere Spannungen auf Anfrage.

Link zum Produkt

Abbildungen

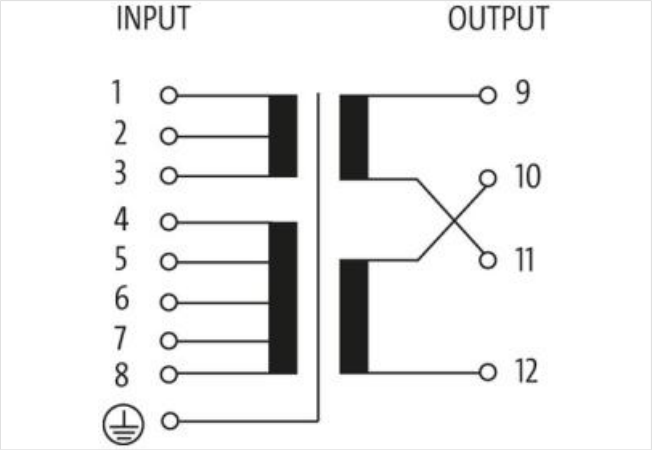

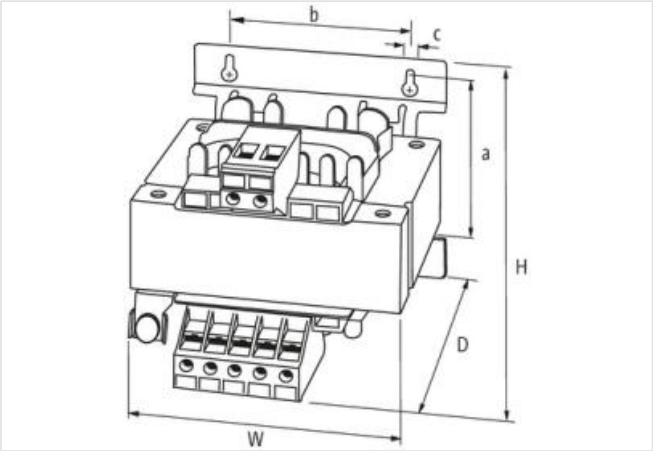

Abbildung stellvertretend

Kaufmännische Daten

ECLASS-6.0	27031302
ECLASS-6.1	27031302
ECLASS-7.0	27031302
ECLASS-8.0	27031302
ECLASS-9.0	27031302
ECLASS-10.1	27031302

Die in diesem Produkt-PDF enthaltenen Angaben wurden mit der größtmöglichen Sorgfalt erarbeitet.
Für Richtigkeit, Vollständigkeit und Aktualität ist die Haftung auf grobes Verschulden begrenzt. Stand: 24.05.2024

ECLASS-11.1	27031302
ECLASS-12.0	27031302
ETIM-5.0	EC002486
GTIN	4048879375542
Verpackungseinheit	1
Zolltarifnummer	85043200
Elektrische Daten | Versorgung	
Netzfrequenz	50 ... 60 Hz
Elektrische Daten | Eingang	
Eingangsspannung 1 AC	208 V
Eingangsspannung 2 AC	550 V
Eingangsspannung AC	208, 230, 380, 400, 420, 440, 460, 480, 500, 525, 550
Eingangsstrom bei Eingangsspannung 1 AC	20 A
Eingangsstrom bei Eingangsspannung 2 AC	7,7 A
Einschaltstrom bei Eingangsspannung 1	372 A
Einschaltstrom bei Eingangsspannung 2	141 A
Kurzschlussstrom bei Eingangsspannung 1	960 A
Kurzschlussstrom bei Eingangsspannung 2	367 A
Elektrische Daten | Ausgang	
Ausgangsspannung	1 × 230 / 1 × 115 / 2 × 115 V AC
Ausgangsspannung AC 1	230 V
Ausgangsspannung AC 2	115 V
Ausgangsspannung einstellbar	ja
Schaltleistung AC max.	4000 VA
Geräteschutz | Elektrisch	
Isolationsprüfspannung Eingang - Ausgang	4 kV
Mechanische Daten | Montagedaten	
Geeignet für Befestigungsart	Langlochbefestigung
Befestigungsmaß a	200 mm
Befestigungsmaß b	174 mm
Befestigungsmaß c	9 mm
Höhe	213 mm
Breite	197 mm
Tiefe	250 mm
Durchmesser Bohrung	9 mm
Länge Bohrung	14 mm
Umgebungseigenschaften | Klimatisch	
Betriebstemperatur min.	-20 °C
Betriebstemperatur max.	40 °C
Lagertemperatur min.	-40 °C
Lagertemperatur max.	80 °C
Konformität	
Produktstandard	EN 61558-1, EN 61558-2-4, EN 62041 category 0

Die in diesem Produkt-PDF enthaltenen Angaben wurden mit der größtmöglichen Sorgfalt erarbeitet.
Für Richtigkeit, Vollständigkeit und Aktualität ist die Haftung auf grobes Verschulden begrenzt. Stand: 24.05.2024