stay connected

MB Redundancy Balance

IN: 24VDC/2x20ADC OUT: 24V/20-40ADC

INPUT: 24 V DC (SELV/PELV)
OUTPUT: max. 2× 20/1× 40 A
geringe Verlustleistung (MOSFET-Technologie)

Link zum Produkt

Abbildungen

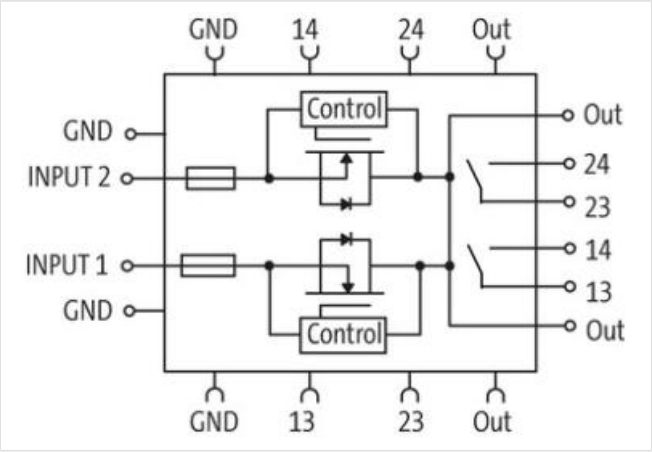

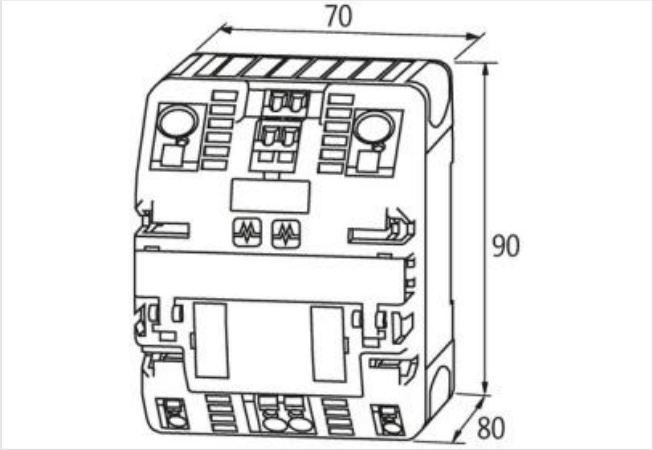

Abbildung stellvertretend

Kaufmännische Daten

ECLASS-6.0	27049190
ECLASS-6.1	27049002
ECLASS-7.0	27049002
ECLASS-8.0	27049002
ECLASS-9.0	27040701
ECLASS-10.1	27040701
ECLASS-11.1	27040701

Die in diesem Produkt-PDF enthaltenen Angaben wurden mit der größtmöglichen Sorgfalt erarbeitet.
Für Richtigkeit, Vollständigkeit und Aktualität ist die Haftung auf grobes Verschulden begrenzt. Stand: 18.05.2024

ECLASS-12.0	27040701
ETIM-5.0	EC002540
GTIN	4048879384698
Verpackungseinheit	1
Zolltarifnummer	85044095
Elektrische Daten	
Anzahl Geräte Parallelschaltung max.	2
Parallelschaltbarkeit	ja
Elektrische Daten | Versorgung	
Summenstrom max.	40 A
Elektrische Daten | Eingang	
Eingangsspannung DC	24 V
Eingangsspannung DC min.	18 V
Eingangsspannung DC max.	30 V
Eingangsstrom AC	20 A
Summenstrom Brückset max.	40 A
Wirkungsgrad	99,5 %
Elektrische Daten | Ausgang	
Ausgangsspannung DC	24 V
Ausgangsspannung DC min.	18 V
Ausgangsspannung DC max.	30 V
Ausgangsspannung einstellbar	ja
Ausgangsstrom	26 A
Diagnosen	
Alarmkontakt	ja
Alarmkontakt Inhalt der Meldung	Eingangsspannung / Lastverteilung
Alarmkontakt potenzialfrei	ja
Installation | Anschluss	
Anschlussart	Federkraftklemmen FK
Geräteschutz | Elektrisch	
Verpolschutz	ja
Mechanische Daten | Montagedaten	
Befestigungsart	geschnappt
Geeignet für Befestigungsart	Tragschiene TH35, (EN 60715)
Umgebungseigenschaften | Klimatisch	
Betriebstemperatur min.	-25 °C
Betriebstemperatur max.	60 °C
Lagertemperatur min.	-40 °C
Lagertemperatur max.	85 °C
Relative Luftfeuchtigkeit min. (Betrieb)	5 %
Relative Luftfeuchtigkeit max. (Betrieb)	95 % keine Kondensation

Die in diesem Produkt-PDF enthaltenen Angaben wurden mit der größtmöglichen Sorgfalt erarbeitet.
Für Richtigkeit, Vollständigkeit und Aktualität ist die Haftung auf grobes Verschulden begrenzt. Stand: 18.05.2024