MURR ELEKTRONIK
stay connected

MCS Schaltnetzteil 3-phasig

IN: 360-550VAC OUT: 24-28V/40ADC

INPUT: 3× 360...550 V AC
OUTPUT: 24...28 V DC
Strom: 40 A
Schraubbefestigung M4, 4 Stück im Rechteck 81×230 mm

Link zum Produkt

Abbildungen

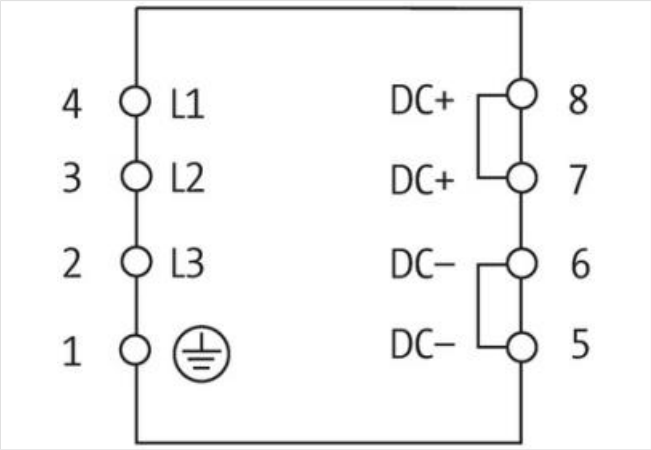

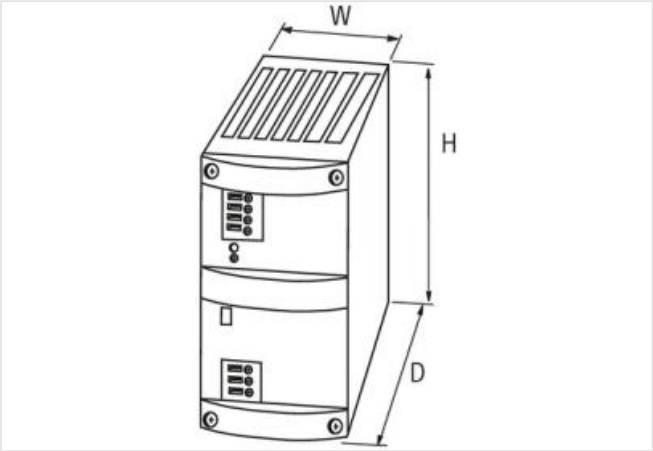

Abbildung stellvertretend

Kaufmännische Daten

ECLASS-6.0	27049002
ECLASS-6.1	27049002
ECLASS-7.0	27049002
ECLASS-8.0	27049002
ECLASS-9.0	27040701
ECLASS-10.1	27040701

Die in diesem Produkt-PDF enthaltenen Angaben wurden mit der größtmöglichen Sorgfalt erarbeitet.
Für Richtigkeit, Vollständigkeit und Aktualität ist die Haftung auf grobes Verschulden begrenzt. Stand: 07.05.2024

ECLASS-11.1	27040701
ECLASS-12.0	27040701
ETIM-5.0	EC002540
GTIN	4048879080460
Verpackungseinheit	1
Zolltarifnummer	85044083
Elektrische Daten	
Anzahl Geräte Parallelschaltung max.	5
Anzahl Geräte Reihenschaltung max.	2
Parallelschaltbarkeit	ja
Reihenschaltung	ja
Sicherheitsgrad	SELV
Elektrische Daten | Versorgung	
Netzfrequenz	50 ... 60 Hz
Elektrische Daten | Eingang	
Eingangsspannung AC min.	360 V
Eingangsspannung AC max.	550 V
Eingangsstrom AC (3-phasig)	1,7 A
Einschaltstromstoß max.	4 A
Externe Vorsicherung je Phase max.	4 A
Phasenzahl Eingang	3
Wirkungsgrad	91 %
Elektrische Daten | Ausgang	
Abschaltcharakteristik wählbar	frontseitige Steckbrücke (selbsttätiger Wiederanlauf oder definitives Abschalten)
Ausgangsspannung DC	24 V
Ausgangsspannung DC min.	24 V
Ausgangsspannung DC max.	28 V
Ausgangsspannung einstellbar	ja
Ausgangsstrom	40 A
Ausgangsstrom (UL)	46 A
Netzausfallüberbrückung max.	8 ms @ 440 V AC
Restwelligkeit effektiv max.	20 mV
Spikes (s-s) max.	150 mV
Geräteschutz | Elektrisch	
Überlastschutz Ausgang	ja
Kurzschlussschutz Ausgang	ja
Mechanische Daten | Montagedaten	
Befestigungsart	verschraubt
Höhe	242 mm
Breite	106 mm
Tiefe	270 mm
Umgebungseigenschaften | Klimatisch	
Betriebstemperatur min.	0 °C
Betriebstemperatur max.	60 °C
Lagertemperatur min.	-25 °C
Lagertemperatur max.	85 °C
Relative Luftfeuchtigkeit min. (Betrieb)	5 %
Relative Luftfeuchtigkeit max. (Betrieb)	95 % keine Kondensation
Anschlusstyp 2	
Anschlussart	Federkraftklemmen FK

Die in diesem Produkt-PDF enthaltenen Angaben wurden mit der größtmöglichen Sorgfalt erarbeitet.
Für Richtigkeit, Vollständigkeit und Aktualität ist die Haftung auf grobes Verschulden begrenzt. Stand: 07.05.2024

Familie-Bauform	Klemme
Geschlecht	female
Farbe Kontaktträger	grün
Polzahl	4
PIN 1	PE
PIN 2	L 1
PIN 3	L 2
PIN 4	L 3
Anschlussart	Federkraftklemmen FK
Familie-Bauform	Klemme
Geschlecht	female
Farbe Kontaktträger	grün
Polzahl	4
PIN 1	-
PIN 2	-
PIN 3	+
PIN 4	+

Die in diesem Produkt-PDF enthaltenen Angaben wurden mit der größtmöglichen Sorgfalt erarbeitet.
Für Richtigkeit, Vollständigkeit und Aktualität ist die Haftung auf grobes Verschulden begrenzt. Stand: 07.05.2024