MURR ELEKTRONIK
stay connected

**Not-Aus / Not-Halt-Taste mit 2 Zwangsöffnern im IP65 Gehäuse**

Mit M12 Anschluss 5 polig

E-Stop 72 2NC M12(5)
mit M12-Anschluss
5-polig
Not-Aus/Not-Halt-Taste
2 Öffner (zwangsöffnend)

## Link zum Produkt

### Abbildungen

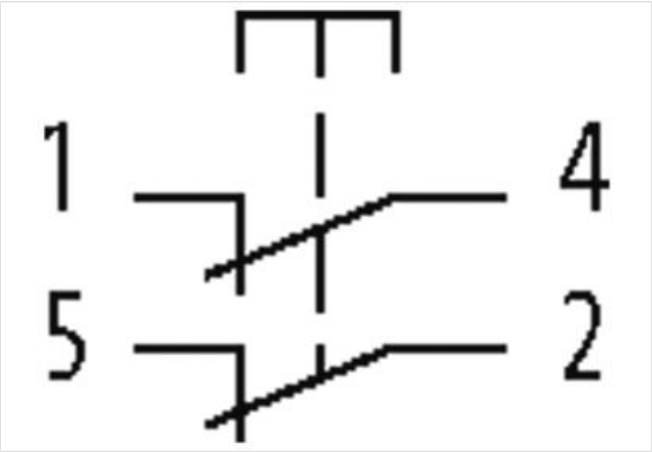


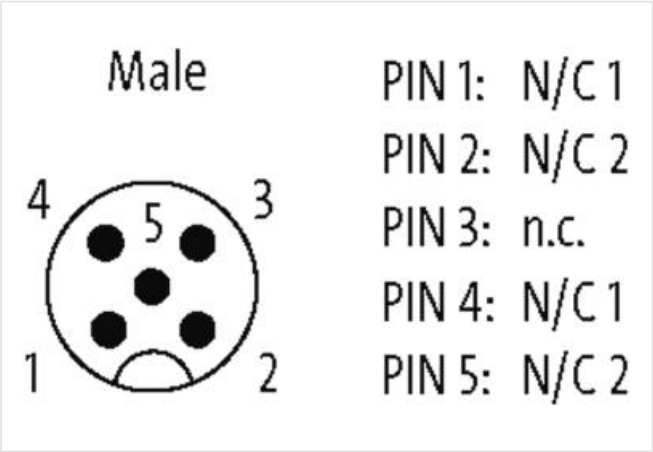


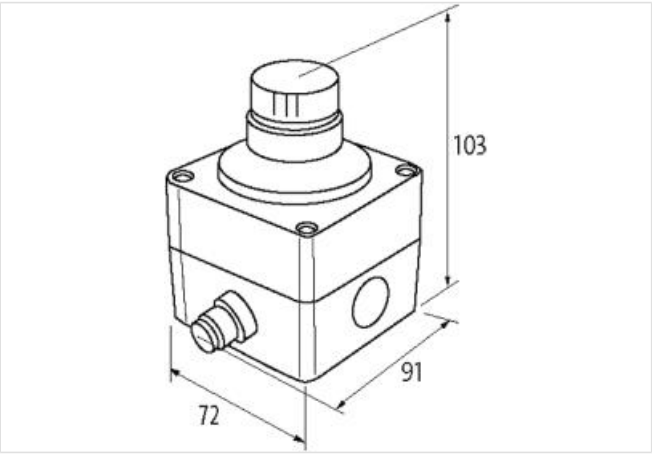


Abbildung stellvertretend

### Kaufmännische Daten

| | |
|---|---|
| ECLASS-6.0 | 27371244 |
| ECLASS-6.1 | 27371244 |
| ECLASS-7.0 | 27371244 |
| ECLASS-8.0 | 27371244 |
| ECLASS-9.0 | 27371244 |

Die in diesem Produkt-PDF enthaltenen Angaben wurden mit der größtmöglichen Sorgfalt erarbeitet.
Für Richtigkeit, Vollständigkeit und Aktualität ist die Haftung auf grobes Verschulden begrenzt. Stand: 08.05.2024

| | |
|---|---|
| ECLASS-10.1 | 27371244 |
| ECLASS-11.1 | 27371244 |
| ECLASS-12.0 | 27371244 |
| ETIM-5.0 | EC002034 |
| GTIN | 4048879594684 |
| Verpackungseinheit | 1 |
| Zolltarifnummer | 85365080 |
| **Elektrische Daten \| Ausgang** | |
| Gebrauchskategorie AC-15 (EN IEC 60947-5-1) | 3 A @ 250 V |
| Gebrauchskategorie DC-13 (EN IEC 60947-5-1) | 2 A @ 24 V |
| Schaltstrom (AC-15) | 30 A |
| Schaltstrom (DC-13) | 2,2 A |
| **Geräteschutz** | |
| Bedingung Lebensdauer | lastabhängig, temperaturabhängig |
| **Geräteschutz \| Elektrisch** | |
| Schutzart (EN IEC 60529) | IP65 |
| Elektrische Lebensdauer | 1000000 Zyklen |
| **Geräteschutz \| Mechanisch** | |
| Mechanische Lebensdauer | 1000000 Zyklen |
| Mechanische Lebensdauer B10d | 250000 Zyklen |
| **Mechanische Daten** | |
| Prellzeit max. | 9 ms |
| **Mechanische Daten \| Materialdaten** | |
| Material Kontakt | AgNi |
| **Mechanische Daten \| Montagedaten** | |
| Befestigungsart | verschraubt |
| Höhe | 103 mm |
| Breite | 72 mm |
| Tiefe | 91 mm |
| **Umgebungseigenschaften \| Klimatisch** | |
| Betriebstemperatur min. | -25 °C |
| Betriebstemperatur max. | 60 °C |
| Lagertemperatur min. | -25 °C |
| Lagertemperatur max. | 85 °C |
| **Zuverlässigkeit** | |
| Lambda Öffner | 20 % |
| **Anschlusstyp 1** | |
| Familie-Bauform | M12 |
| Geschlecht | male |
| Farbe Kontaktträger | schwarz |
| Kodierung | A |
| Polzahl | 5 |
| PIN 1 | NC 1 |
| PIN 2 | NC 2 |
| PIN 4 | NC 1 |
| PIN 5 | NC 2 |

Die in diesem Produkt-PDF enthaltenen Angaben wurden mit der größtmöglichen Sorgfalt erarbeitet.
Für Richtigkeit, Vollständigkeit und Aktualität ist die Haftung auf grobes Verschulden begrenzt. Stand: 08.05.2024