stay connected

MPOT Potentiometerbaustein

10K-Ohm/10-Gang

10-Gang Potenziometer
10 kΩ
Die 10-Gang Potenziometer besitzen einen Dezimaldrehknopf mit Feststellmöglichkeit
Die Potenziometerbausteine sind mit festen Standardwerten ausgeführt, die als 270° Version oder als 10-Gang Version zur Feineinstellung verfügbar sind. Sie können mit 10 V DC oder 24 V DC betrieben werden. Über den Vorwiderstand wird die Spannung am Potenziometer heruntergeteilt, so dass beim Anschluss von 24 V DC ein Einstellbereich des Sollwertes von ca. 0...11 V möglich ist. Der Anschluss erfolgt über Schraubklemmen.

Link zum Produkt

Abbildungen

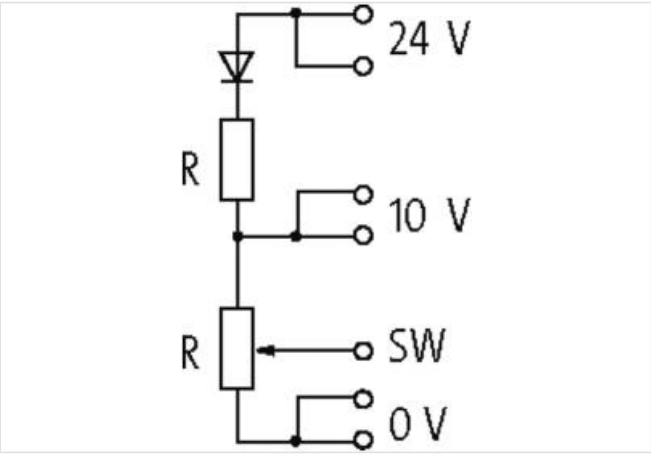

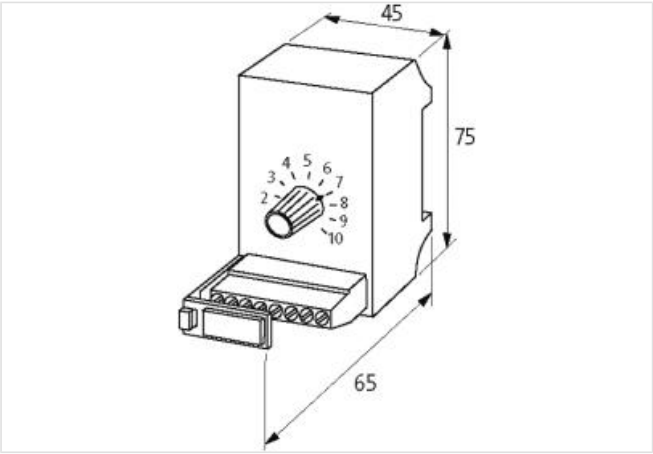

Abbildung stellvertretend

Kaufmännische Daten

ECLASS-6.0	27371227
ECLASS-6.1	27371227
ECLASS-7.0	27371227
ECLASS-8.0	27371227
ECLASS-9.0	27371227
ECLASS-10.1	27371227
ECLASS-11.1	27371227
ECLASS-12.0	27371227

Die in diesem Produkt-PDF enthaltenen Angaben wurden mit der größtmöglichen Sorgfalt erarbeitet.
Für Richtigkeit, Vollständigkeit und Aktualität ist die Haftung auf grobes Verschulden begrenzt. Stand: 11.05.2024

ETIM-5.0	EC001027
GTIN	4048879041645
Verpackungseinheit	1
Zolltarifnummer	85334010
Elektrische Daten	
Leistung max.	1,4 W
Linearität	±0,25 %
Widerstand	10 kΩ
Widerstandstoleranz	5 %
Elektrische Daten | Eingang	
Verlustleistung max.	0,25 W
Mechanische Daten | Montagedaten	
Befestigungsart	geschnappt
Geeignet für Befestigungsart	Tragschiene, (EN 60715)
Höhe	75 mm
Breite	45 mm
Tiefe	65 mm
Umgebungseigenschaften | Klimatisch	
Betriebstemperatur min.	0 °C
Betriebstemperatur max.	60 °C

Die in diesem Produkt-PDF enthaltenen Angaben wurden mit der größtmöglichen Sorgfalt erarbeitet.
Für Richtigkeit, Vollständigkeit und Aktualität ist die Haftung auf grobes Verschulden begrenzt. Stand: 11.05.2024