stay connected

Cube20S Potenzialverteiler

4 x 24 V DC + 4 x 0 V DC

Potenzialverteiler
Erweiterungsmodul
4× 24 V DC

Link zum Produkt

Abbildungen

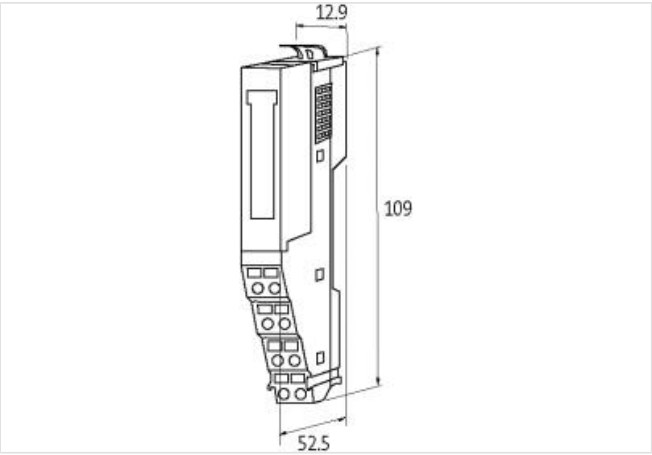

Abbildung stellvertretend

Kaufmännische Daten	
ECLASS-6.0	27379201
ECLASS-6.1	27242611
ECLASS-7.0	27242611
ECLASS-8.0	27242611
ECLASS-9.0	27242611
ECLASS-10.1	27242611
ECLASS-11.1	27242611
ECLASS-12.0	27242611
ETIM-5.0	EC001600
GTIN	4048879422871
Verpackungseinheit	1
Zolltarifnummer	85369010
Elektrische Daten | Versorgung	
Betriebsspannung DC max.	30 V
Summenstrom max.	10 A
Geräteschutz | Elektrisch	
Schutzart (EN IEC 60529)	IP20
Mechanische Daten | Montagedaten	
Befestigungsart	geschnappt
Geeignet für Befestigungsart	Tragschiene, (EN 60715)
Höhe	109 mm

Die in diesem Produkt-PDF enthaltenen Angaben wurden mit der größtmöglichen Sorgfalt erarbeitet.
Für Richtigkeit, Vollständigkeit und Aktualität ist die Haftung auf grobes Verschulden begrenzt. Stand: 21.05.2024

Breite	12,9 mm
Tiefe	52,5 mm
Umgebungseigenschaften | Klimatisch	
Betriebstemperatur min.	0 °C
Betriebstemperatur max.	60 °C
Lagertemperatur min.	-25 °C
Lagertemperatur max.	70 °C
Anschlusstyp 2	
Anschlusstyp 1	Power
Anschlusstyp 2	Power
Anschlussart	Federkraftklemmen FK
Familie-Bauform	Klemme
Geschlecht	female
Polzahl	8
PIN 1	n.c.
PIN 2	24 V DC
PIN 3	0 V
PIN 4	24 V DC Sys
PIN 5	n.c.
PIN 6	24 V DC
PIN 7	0 V
PIN 8	0 V Sys
Anschlussart	Federkraftklemmen FK
Familie-Bauform	Klemme
Geschlecht	female
Polzahl	8
PIN 1	24 V DC
PIN 2	24 V DC
PIN 3	24 V DC
PIN 4	24 V DC
PIN 5	0 V DC
PIN 6	0 V DC
PIN 7	0 V DC
PIN 8	0 V DC

Die in diesem Produkt-PDF enthaltenen Angaben wurden mit der größtmöglichen Sorgfalt erarbeitet.
Für Richtigkeit, Vollständigkeit und Aktualität ist die Haftung auf grobes Verschulden begrenzt. Stand: 21.05.2024