stay connected

MASI67 Installationstechnik

Umsetzung 2x Profilkabel auf 7/8" Buchse

MASI67 Umsetzer
2× Profilkabel auf 7/8" (Buchse)
Anschlussleitungen finden Sie im Onlineshop unter "Anschlusstechnik".

Link zum Produkt

Abbildungen

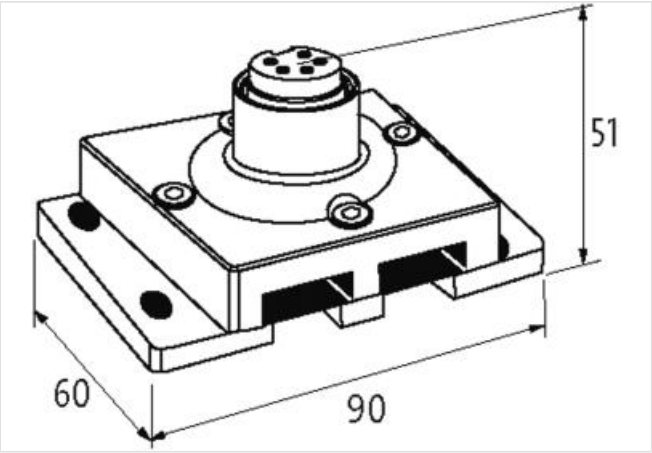

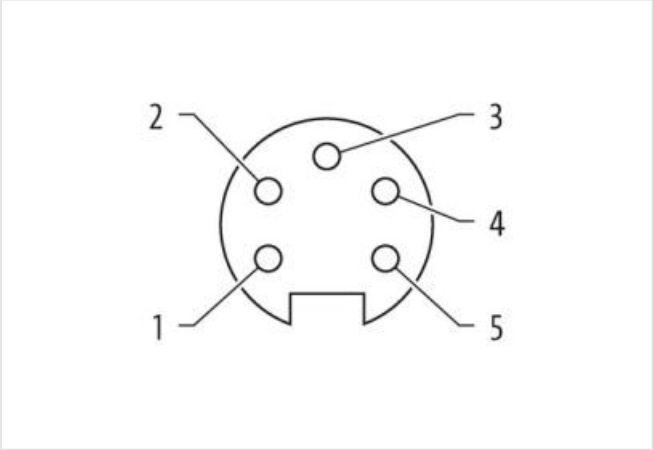

Abbildung stellvertretend

Kaufmännische Daten

ECLASS-6.0	27400209
ECLASS-6.1	27279219
ECLASS-7.0	27279219
ECLASS-8.0	27279219
ECLASS-9.0	27440108
ECLASS-10.1	27440111
ECLASS-11.1	27440111

Die in diesem Produkt-PDF enthaltenen Angaben wurden mit der größtmöglichen Sorgfalt erarbeitet.
Für Richtigkeit, Vollständigkeit und Aktualität ist die Haftung auf grobes Verschulden begrenzt. Stand: 19.05.2024

ECLASS-12.0	27440111
ETIM-5.0	EC001583
GTIN	4048879052160
Verpackungseinheit	1
Zolltarifnummer	85369010
Elektrische Daten | Versorgung	
Betriebsspannung DC max.	36 V
Summenstrom max.	8 A
Geräteschutz | Elektrisch	
Schutzart (EN IEC 60529)	IP67
Isolationsfestigkeit ASI/Power	200 V
Mechanische Daten | Montagedaten	
Befestigungsart	verschraubt, geschnappt
Geeignet für Befestigungsart	Tragschiene, (EN 60715)
Höhe	90 mm
Breite	74 mm
Tiefe	52 mm
Umgebungseigenschaften | Klimatisch	
Betriebstemperatur min.	-20 °C
Betriebstemperatur max.	60 °C
Lagertemperatur min.	-40 °C
Lagertemperatur max.	80 °C
Konformität	
Produktstandard	EN 60664-1
Anschlusstyp 1	
Familie-Bauform	7/8"
Geschlecht	female
Farbe Kontaktträger	schwarz
Polzahl	5
PIN 1	AS-i +
PIN 2	AS-i -
PIN 3	n.c.
PIN 4	24 V DC
PIN 5	0 V

Die in diesem Produkt-PDF enthaltenen Angaben wurden mit der größtmöglichen Sorgfalt erarbeitet.
Für Richtigkeit, Vollständigkeit und Aktualität ist die Haftung auf grobes Verschulden begrenzt. Stand: 19.05.2024