stay connected

## SV-SUB D 50Bu.-KL Übergabebaustein

125 VAC/DC / 2 A

Buchsenleiste
50-polig
Schraubklemmen

Link zum Produkt

### Abbildungen

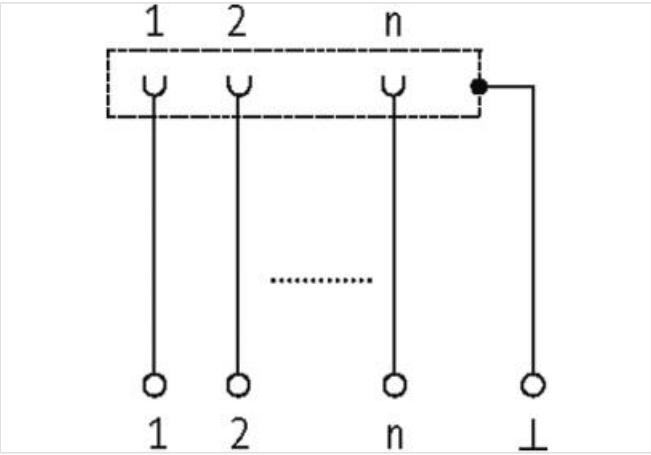


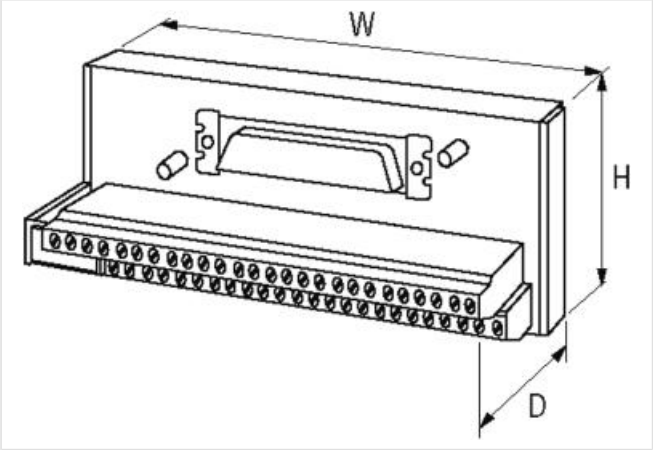


Abbildung stellvertretend

### Kaufmännische Daten

| | |
|---|---|
| ECLASS-6.0 | 27143424 |
| ECLASS-6.1 | 27260708 |
| ECLASS-7.0 | 27141152 |
| ECLASS-8.0 | 27141152 |
| ECLASS-9.0 | 27141152 |
| ECLASS-10.1 | 27141152 |
| ECLASS-11.1 | 27141152 |

Die in diesem Produkt-PDF enthaltenen Angaben wurden mit der größtmöglichen Sorgfalt erarbeitet.
Für Richtigkeit, Vollständigkeit und Aktualität ist die Haftung auf grobes Verschulden begrenzt. Stand: 15.05.2024

| | |
|---|---|
| ECLASS-12.0 | 27141152 |
| ETIM-5.0 | EC001283 |
| GTIN | 4048879026451 |
| Verpackungseinheit | 1 |
| Zolltarifnummer | 85366990 |
| **Elektrische Daten \| Versorgung** | |
| Betriebsspannung AC | 125 V |
| Betriebsspannung DC | 150 V |
| Betriebsstrom max. | 2 A |
| **Geräteschutz \| Elektrisch** | |
| Überspannungskategorie (EN 60664-1) | II |
| **Mechanische Daten \| Montagedaten** | |
| Befestigungsart | geschnappt |
| Geeignet für Befestigungsart | Tragschiene, (EN 60715) |
| Höhe | 63 mm |
| Breite | 95 mm |
| Tiefe | 58 mm |
| Verriegelungsart | Standard UNC 4-40 Gewindebolzen (EN 60807) |
| **Umgebungseigenschaften \| Klimatisch** | |
| Betriebstemperatur min. | -20 °C |
| Betriebstemperatur max. | 70 °C |

Die in diesem Produkt-PDF enthaltenen Angaben wurden mit der größtmöglichen Sorgfalt erarbeitet.
Für Richtigkeit, Vollständigkeit und Aktualität ist die Haftung auf grobes Verschulden begrenzt. Stand: 15.05.2024