stay connected

RM-31/24V DC KL.BZ.N.EN Ausgangsrelais

IN: 24 VDC - OUT: 250 VAC/DC / 5 A

3 Relais; je 1 Wechsler
8 A
24 V DC
Schraubklemmen

Link zum Produkt

Abbildungen

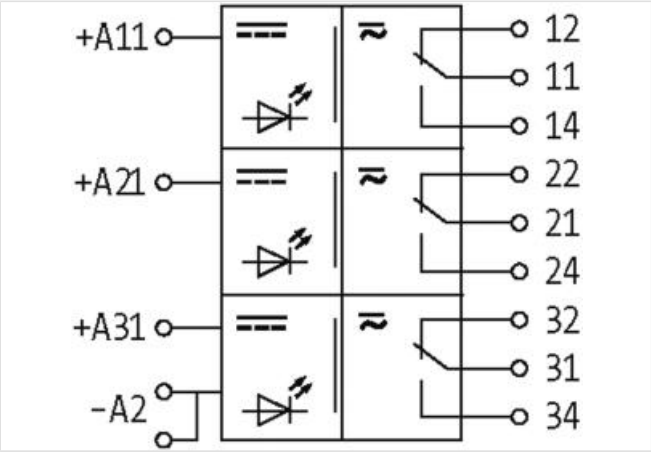

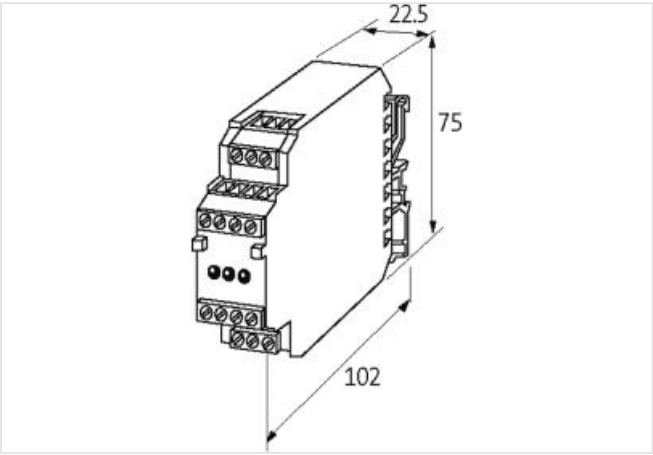

Abbildung stellvertretend

Kaufmännische Daten

ECLASS-6.0	27371001
ECLASS-6.1	27371601
ECLASS-7.0	27371601
ECLASS-8.0	27371601
ECLASS-9.0	27371601
ECLASS-10.1	27371601

Die in diesem Produkt-PDF enthaltenen Angaben wurden mit der größtmöglichen Sorgfalt erarbeitet.
Für Richtigkeit, Vollständigkeit und Aktualität ist die Haftung auf grobes Verschulden begrenzt. Stand: 16.05.2024

ECLASS-11.1	27371601
ECLASS-12.0	27371601
ETIM-5.0	EC001437
GTIN	4048879027656
Verpackungseinheit	1
Zolltarifnummer	85364900
Elektrische Daten | Eingang	
Eingangsspannung DC	24 V
Eingangsspannung DC min.	19,2 V
Eingangsspannung DC max.	30 V
Eingangsstrom	16 mA
Elektrische Daten | Ausgang	
Gebrauchskategorie AC-15 (EN IEC 60947-5-1)	3 A @ 24 V, 3 A @ 110 V, 3 A @ 230 V
Gebrauchskategorie DC-13 (EN IEC 60947-5-1)	1,5 A @ 24 V, 0,3 A @ 110 V, 0,15 A @ 230 V
Zusatzbedingung Schaltfrequenz	mit Last
Schaltfrequenz max.	0,1 Hz
Schaltleistung AC max.	1250 VA
Schaltleistung DC max.	240 W
Schaltspannung AC max.	250 V
Schaltspannung DC max.	250 V
Schaltstrom DC	100 mA
Schaltstrom max.	8 A
Schaltvermögen AC-12 (EN IEC 60947-5-1)	8 A (24/110/230 V AC)
Diagnosen	
Statusanzeige LED	rot
Geräteschutz	
Bedingung Lebensdauer	lastabhängig
Geräteschutz | Elektrisch	
Bemessungsstoßspannung	4 kV
Elektrische Lebensdauer	20000000 Zyklen
Geräteschutz | Mechanisch	
Mechanische Lebensdauer	20000000 Zyklen
Mechanische Daten	
Abfallzeit max.	10 ms
Ansprechzeit max.	10 ms
Prellzeit max.	2 ms
Mechanische Daten | Materialdaten	
Material Kontakt	Ag Sn O2
Mechanische Daten | Montagedaten	
Befestigungsart	geschnappt
Geeignet für Befestigungsart	Tragschiene TH35, G32, (EN 60715)
Höhe	75 mm
Breite	22,5 mm
Tiefe	102 mm
Umgebungseigenschaften | Klimatisch	
Betriebstemperatur min.	-20 °C
Betriebstemperatur max.	50 °C
Anschlusstyp 4	

Die in diesem Produkt-PDF enthaltenen Angaben wurden mit der größtmöglichen Sorgfalt erarbeitet.
Für Richtigkeit, Vollständigkeit und Aktualität ist die Haftung auf grobes Verschulden begrenzt. Stand: 16.05.2024

Anschlussart	Schraubenklemmen SK
Familie-Bauform	Klemme
Geschlecht	female
Farbe Kontaktträger	grün
Polzahl	3
PIN 1	- A 2
PIN 2	22
PIN 3	32
Anschlussart	Schraubenklemmen SK
Familie-Bauform	Klemme
Geschlecht	female
Farbe Kontaktträger	grün
Polzahl	3
PIN 1	12
PIN 2	34
PIN 3	31
Anschlussart	Schraubenklemmen SK
Familie-Bauform	Klemme
Geschlecht	female
Farbe Kontaktträger	grün
Polzahl	4
PIN 1	- A 2
PIN 2	+ A 31
PIN 3	+ A 21
PIN 4	+ A 11
Anschlussart	Schraubenklemmen SK
Familie-Bauform	Klemme
Geschlecht	female
Farbe Kontaktträger	grün
Polzahl	4
PIN 1	14
PIN 2	11
PIN 3	24
PIN 4	21

Die in diesem Produkt-PDF enthaltenen Angaben wurden mit der größtmöglichen Sorgfalt erarbeitet.
Für Richtigkeit, Vollständigkeit und Aktualität ist die Haftung auf grobes Verschulden begrenzt. Stand: 16.05.2024