stay connected

MUUW Analoger Koppelbaustein

IN: 0..10 V - OUT: 0..10 V

INPUT: 0...10 V DC
OUTPUT: 0...10 V DC, 20 mA
mit schleifbarer Masse
Schraubklemmen
Ein- und Ausgang galvanisch getrennt
Die Murrelektronik Analogwandler wandeln die üblichen Signalgrößen (0...10 V, 0...20 mA, 4...20 mA) galvanisch getrennt in eine dieser Signalgrößen. Durch eine interne Strombegrenzung ist der Ausgang kurzschluss- und überlastfest. Baustein MIIW – 0/4...20 mA auf 0/4...20 mA – ohne Hilfsspannung

Link zum Produkt

Abbildungen

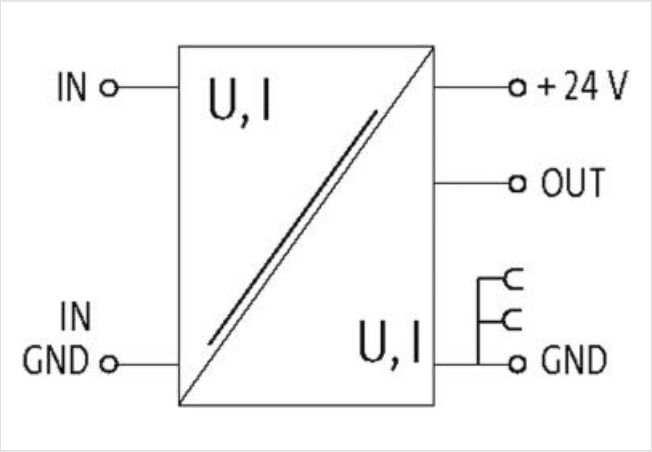

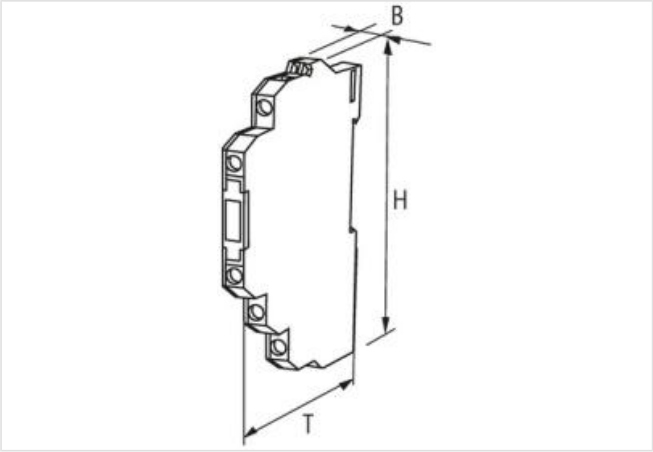

Abbildung stellvertretend

Kaufmännische Daten

ECLASS-6.0	27210990
ECLASS-6.1	27210901

Die in diesem Produkt-PDF enthaltenen Angaben wurden mit der größtmöglichen Sorgfalt erarbeitet.
Für Richtigkeit, Vollständigkeit und Aktualität ist die Haftung auf grobes Verschulden begrenzt. Stand: 01.05.2024

ECLASS-7.0	27210901
ECLASS-8.0	27210901
ECLASS-9.0	27210901
ECLASS-10.1	27210901
ECLASS-11.1	27210901
ECLASS-12.0	27210901
ETIM-5.0	EC002477
GTIN	4048879028486
Verpackungseinheit	1
Zolltarifnummer	85437090
Elektrische Daten	
Genauigkeit (vom Endwert)	0,5 %
Elektrische Daten | Versorgung	
Betriebsspannung DC	24 V
Betriebsspannung DC min.	19,2 V
Betriebsspannung DC max.	28,8 V
Betriebsstrom min.	50 mA
Betriebsstrom max.	70 mA
Elektrische Daten | Eingang	
Eingangswiderstand	200 kΩ
Elektrische Daten | Ausgang	
Ausgangsstrom max.	0,025 A
Bürde max.	500 Ω
Industrielle Kommunikation	
Übertragungsfrequenz max.	500 Hz
Geräteschutz | Elektrisch	
Bemessungsstoßspannung	1,5 kV
Mechanische Daten | Montagedaten	
Befestigungsart	geschnappt
Geeignet für Befestigungsart	Tragschiene, (EN 60715)
Höhe	91 mm
Breite	6,2 mm
Tiefe	71 mm
Umgebungseigenschaften | Klimatisch	
Betriebstemperatur min.	0 °C
Betriebstemperatur max.	60 °C
Anschlusstyp 6	
Anschlussart	Schraubenklemmen SK
Familie-Bauform	Klemme
Geschlecht	female
Polzahl	1
PIN 1	GD 1
Anschlussart	Schraubenklemmen SK
Familie-Bauform	Klemme
Geschlecht	female
Polzahl	1
PIN 1	In
Anschlussart	Schraubenklemmen SK
Familie-Bauform	Klemme
Geschlecht	female

Die in diesem Produkt-PDF enthaltenen Angaben wurden mit der größtmöglichen Sorgfalt erarbeitet.
Für Richtigkeit, Vollständigkeit und Aktualität ist die Haftung auf grobes Verschulden begrenzt. Stand: 01.05.2024

Polzahl	1
PIN 1	+ 24 V DC
Anschlussart	Schraubenklemmen SK
Familie-Bauform	Klemme
Geschlecht	female
Polzahl	1
PIN 1	Out
Anschlussart	Schraubenklemmen SK
Familie-Bauform	Klemme
Geschlecht	female
Polzahl	1
PIN 1	GD
Anschlussart	Schraubenklemmen SK
Familie-Bauform	Klemme
Geschlecht	female
Polzahl	1
PIN 1	In 1

Die in diesem Produkt-PDF enthaltenen Angaben wurden mit der größtmöglichen Sorgfalt erarbeitet.
Für Richtigkeit, Vollständigkeit und Aktualität ist die Haftung auf grobes Verschulden begrenzt. Stand: 01.05.2024